Peccinin®

TheNiceGroup

PRO-LINE

Imagens meramente Ilustrativas

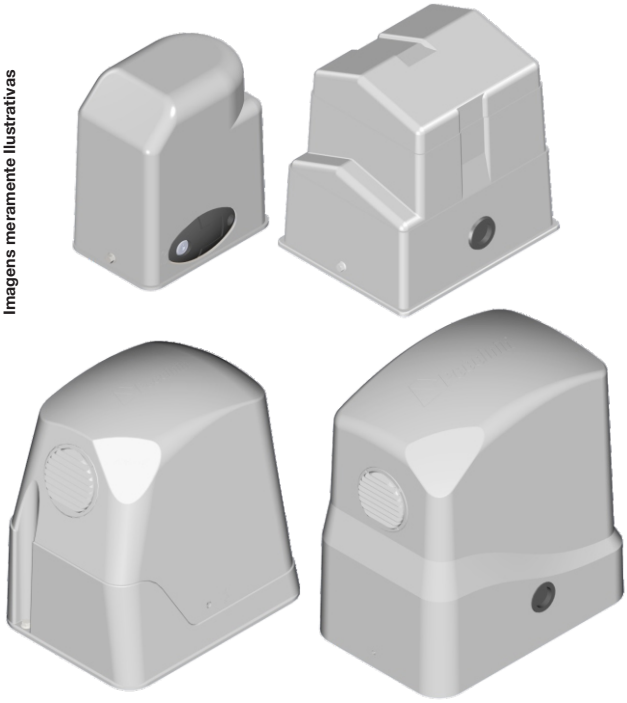

AUTOMATIZADORES

DESLIZANTE LIGHT
DESLIZANTE LIGHT FLASH
DESLIZANTE LIGHT i-FLASH
DESLIZANTE SUPER
DESLIZANTE SUPER FLASH
DESLIZANTE SUPER i-FLASH
DESLIZANTE MAX
DESLIZANTE MAX i-FLASH
DESLIZANTE MAX HD
DESLIZANTE MAX POWER

CERTIFICAÇÕES

Segurança INMETRO ABNT OCP 0005

ANATEL

SISTEMA CERTIFICADO ABNT NBR ISO 9001

INMETRO, ANATEL E ISO 9001.

CENTRAIS ELETRÔNICAS

-CP 4000
-CP 4030
-CP 5000

AVISO: INSTRUÇÕES DE SEGURANÇA IMPORTANTES. SIGA TODAS AS INSTRUÇÕES DA INSTALAÇÃO CORRETAMENTE, POIS PODERÁ LEVAR A FERIMENTOS GRAVES.

PROFISSIONAL COMO VOCÊ!

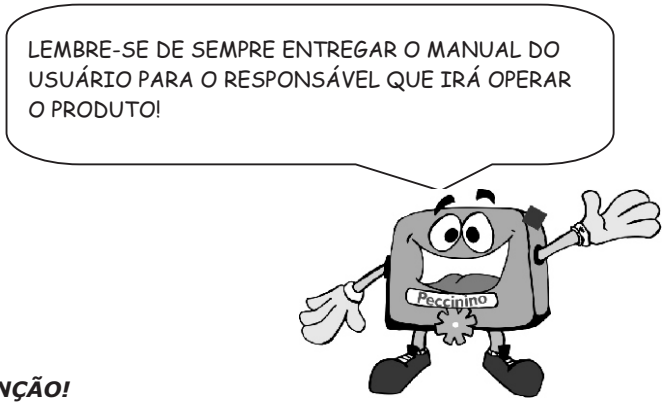

ATENÇÃO!

Este aparelho não se destina à utilização por pessoas (inclusive crianças) com capacidades físicas, sensoriais ou mentais reduzidas, ou por pessoas com falta de experiência e conhecimento, a menos que tenham recebido instruções referentes à utilização do aparelho ou estejam sob a supervisão de uma pessoa responsável pela sua segurança!

01 Visão Geral

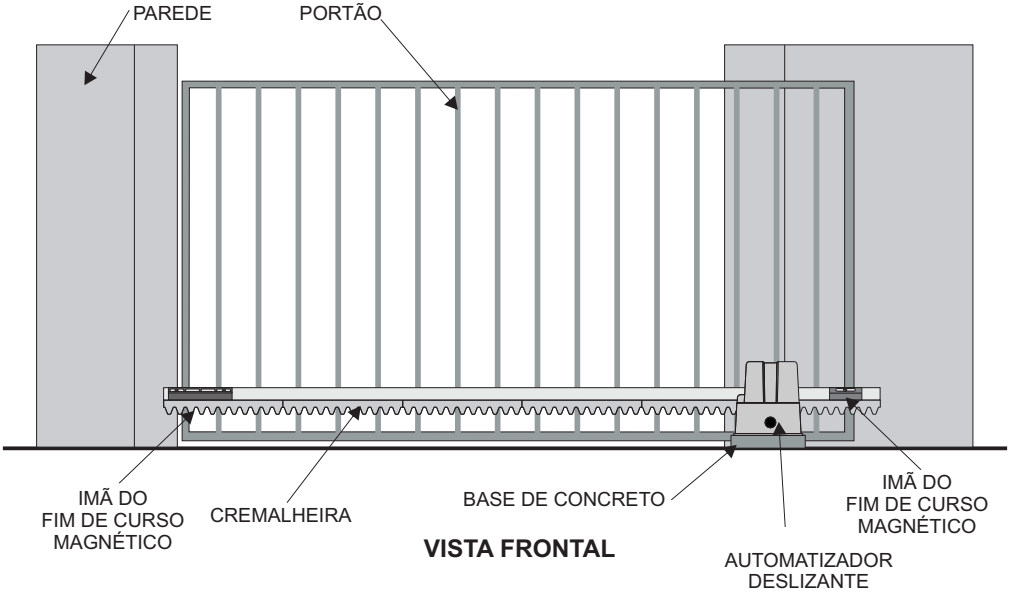

VISTA FRONTAL

02 Dimensões e Peso

Atenção: Medidas descritas acima são relativas ás medidas máximas do produto e incluem o comprimento da engrenagem de transmissão (x).

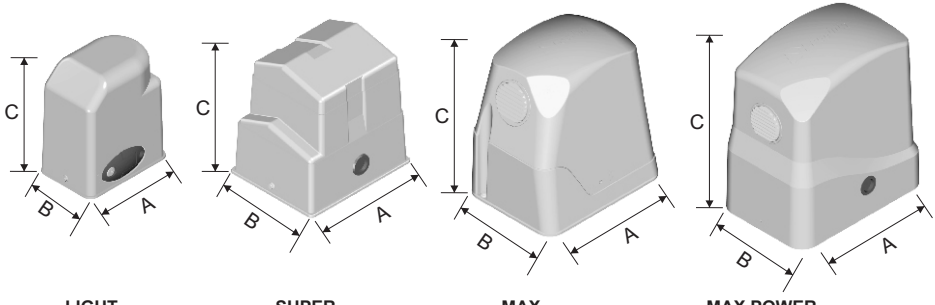

LIGHT
A=226 B=190 C=265
Peso= 6,8 Kg

SUPER
A=280 B=265 C=285
Peso= 9,1 Kg

MAX
A=310 B=280 C=325
Peso= 15,9 Kg

MAX POWER
A=366 B=288 C=385
Peso= 35,7 Kg

VISTA LATERAL

03 Especificações Técnicas

Deslizante	***Light/ LIGHT FLASH / LIGHT I-FLASH***	***Deslizante Super/Super Flash***
Aplicação	*Portões com uso em baixo e médio ciclo (ex. Residências e Estabelecimentos Comerciais).*	*Portões com uso contínuo (ex. Residências e Estabelecimentos Comerciais)*
Portão	*Portões de até 6m ou 500Kg.*	*Portões de até 6m ou 800Kg.*
Velocidade de Deslocamento	*14,8 m/min (light) | 29 m/min (light flash) | 39 m/min (light i-flash)*	*13 m/min (Deslizante Super) 26m/min (Deslizante Super Flash)*
Conteúdo do Kit	*1 automatizador LIGHT* *2 barras de cremalheiras de 1,5m* *1 central eletrônica de comando específica* *2 TX com bateria* *1 capacitor (conforme versão do motor)*	*1 automatizador SUPER* *2 barras de cremalheiras de 1,5m* *1 central eletrônica de comando específica* *2 TX com bateria* *1 capacitor (conforme versão do motor)*

Deslizante	***Max/MAX HD/MAX IFLASH***	***Max Power***
Aplicação	*Portões com uso Contínuo (ex. Indústrias, Condomínios).*	*Portões com uso Contínuo (ex. Indústrias, Condomínios).*
Portão	*Portões de até 20m ou 1800Kg.*	*Portões de até 20m ou 2000Kg.*
Velocidade Deslocamento	*18 m/min V. COMUM / VERSÃO I-FLASH= 27M/MIN*	*18 m/min*
Conteúdo do Kit	*1 automatizador MAX* *4 barras de cremalheiras de 1,5m* *1 central eletrônica de comando específica* *1 receptor* *2 TX com bateria* *1 caixa plástica para central de comando* *1 capacitor (conforme versão do motor)*	*1 automatizador MAX POWER* *4 barras de cremalheiras de 1,5m* *1 central eletrônica de comando específica* *1 receptor* *2 TX com bateria* *1 caixa plástica para central de comando* *1 capacitor (conforme versão do motor)*

NOTA: A CENTRAL ELETRÔNICA CP 4000 É UTILIZADA PARA APLICAÇÕES MONOFÁSICAS E A CENTRAL CP 4030 É UTILIZADA PARA APLICAÇÕES TRIFÁSICAS E/OU MONOFÁSICAS.

04 Recomendações ao Técnico Instalador

O perfeito funcionamento dos equipamentos Peccinin "depende da nossa parceria".

Cabe a Peccinin fornecer toda instrução para a instalação, manuseio e manutenção dos equipamentos, e a você, técnico a importante missão de seguir essas orientações, informando-nos de qualquer irregularidade, e auxiliando-nos a melhorar nossos equipamentos e serviços, subsidiando-nos com suas sugestões.

Em caso de dúvidas com relação ao funcionamento e/ou instruções deste manual, consulte-nos.

Ferramentas Essenciais para Instalação e Manutenção

Chave fixa 8 , 10 , 13 , 17 e 19mm
Chave tipo canhão 8 e 10mm
Chave phillips
Chave allen 3mm
Alicate de corte
Alicate universal
Brocas de metal duro 1/4", 3/8",
Broca aço rápido 1/4", 3/8", 3/16" e 5/16"
Furadeira de impacto industrial
Furadeira comum
Máq. de solda completa (máscara)
Soldador de estanho
Rebitadeira (rebite de repuxo)
Multímetro
Trena (5m)
Nível
Esquadro
Martelo
Esmerilhadeira
Eletrodos

05 Verificações Iniciais

4.1 - Verificar o local para instalação da máquina.
4.2 - Verificar a instalação elétrica (Monofásico 127v, 220v) ou (Trifásico 220v, 380v).
4.3 - Verificar dimensionamento dos cabos.
4.4 - Verificar para instalações no piso se existe acúmulos de água no local.
4.5 - Verificar as roldanas e rolamentos do portão se giram livremente.
4.6 - Verificar o esforço aplicado para abrir ou fechar, não deve ser excessivo .
4.7 - Verificar se o piso para a instalação da máquina está consistente, caso contrário fazer uma base de concreto nas medidas x y (ver ao lado)
4.8 - Verificar se a temperatura ambiente está adequada conforme especificado na etiqueta do produto (etiqueta aplicada na base internamente).

A altura da base será de acordo com o necessário.

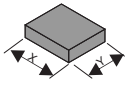

EQUIPAMENTO	X	Y
LIGHT	30cm	25cm
PLUS 500	40cm	26cm
PLUS 800	40cm	26cm
SUPER	35cm	40cm
MAX	45cm	45cm
MAX POWER	45cm	45cm

06 Instalação do Equipamento Peccinin (Mecânica)

Veja abaixo detalhes da distância paralela máxima permitida ao portão conforme o modelo do aparelho. Fixar a base de instalação utilizando chumbadores tipo parabout ou buchas S12 na medidas conforme desenho abaixo.

Deslizante Light/Super: 6,5cm do centro do parafuso à face do portão.
Deslizante Plus 500/800: 8cm do centro do parafuso à face do portão.
Deslizante Max/Max Power: 11cm do centro do parafuso à face do portão.

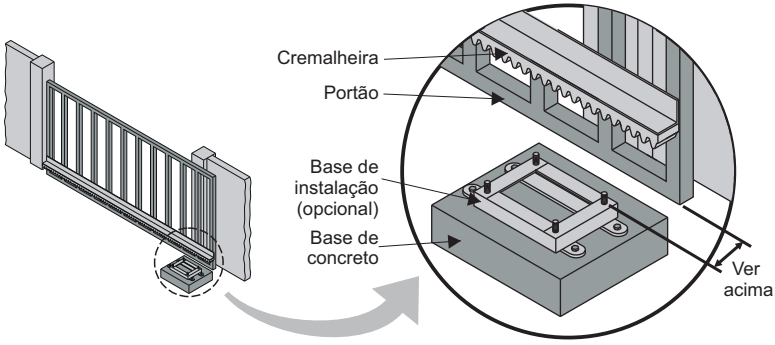

07 Retirando a Haste do Fim de Curso

Libere a haste do fim de curso antes de colocar a cremalheira, siga os seguintes passos:

1º - Retire uma cupilha,
2º - Gire a haste,
3º - Pronto para instalação,
4º - Ajuste o fim de curso conforme item 15.

Obs: Válido para deslizante com fim de curso mecânico

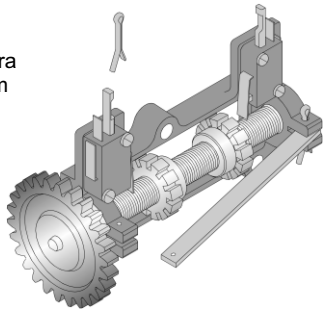

08 Verificar a “Sobra”

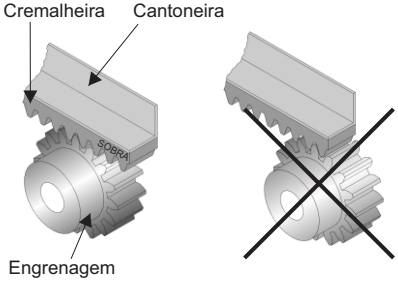

CERTO **ERRADO**

Observar quando o portão estiver totalmente aberto ou fechado, se sobra alguns dentes da cremalheira com referência a engrenagem da máquina.

09 Fixando a cremalheira

Fixar a cremalheira ao portão deixando uma pequena folga entre dentes.

Obs: Se deixar muito folgado provoca danos no equipamento. Se deixar muito apertado provoca desgaste excessivo.

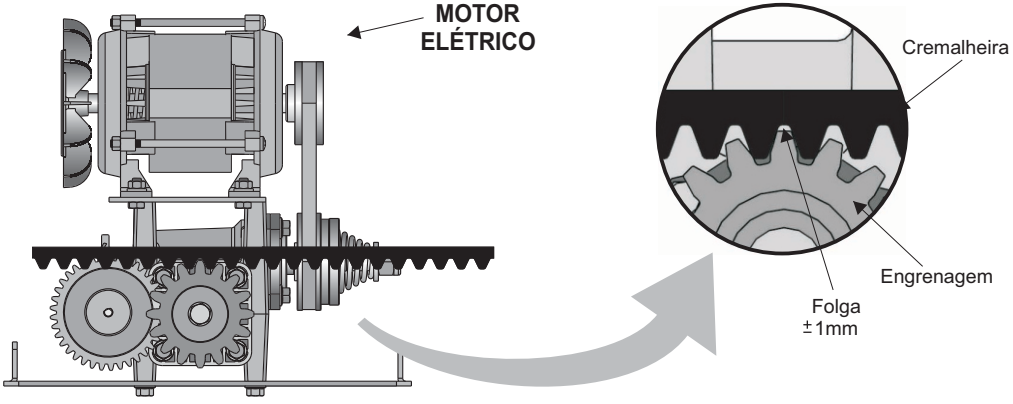

10 Observando o tamanho da cremalheira

Utilizar cremalheira no tamanho total do portão. Quando não for possível e o tamanho da cremalheira ultrapassar o portão, faça uma “mão francesa” para servir de reforço.

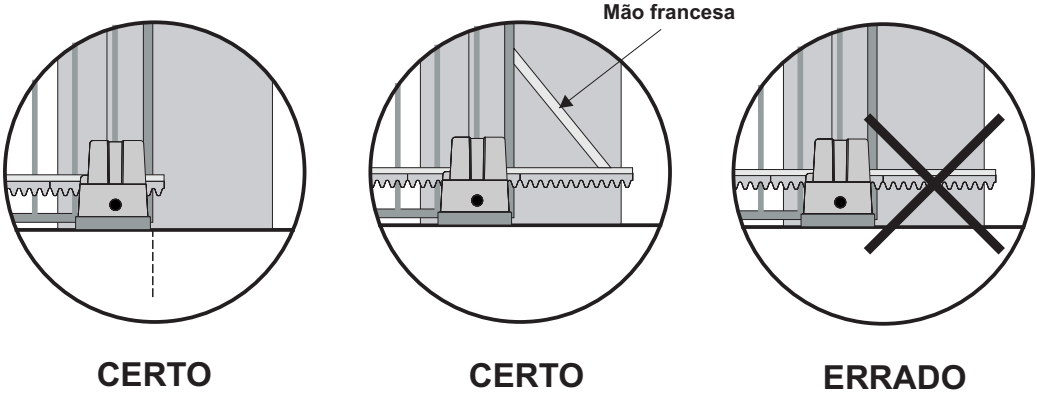

11 Instalação Elétrica

Para a instalação elétrica da placa eletrônica consultar o manual específico, verificando o modelo do equipamento.

Light/Super: CP 4000

Super/Max/Max Power: CP 4030 (Trifásico - Placa c/ Contator)

> ***ATENÇÃO***
> Na instalação de motor trifásico é obrigatório a utilização de “**relé de falta de fase**”. A não utilização implicará na **perda da garantia** caso ocorra a queima do motor!

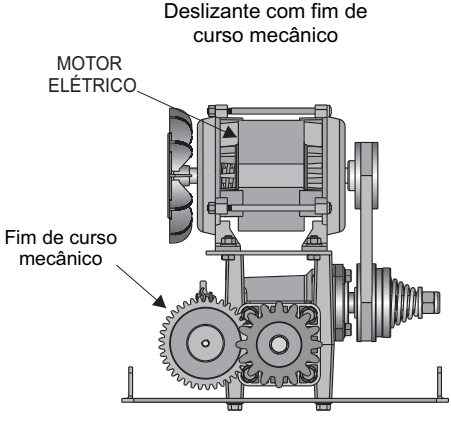

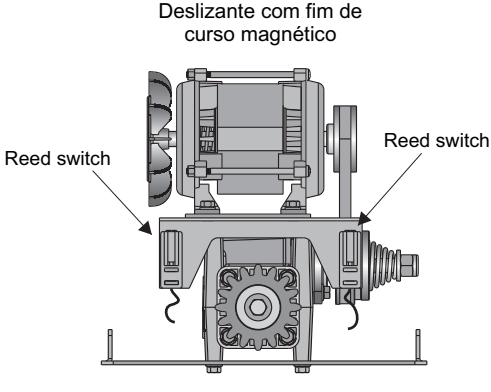

12 Regulagem do fim de curso magnético (parte1)

O fim de curso magnético deve ficar a uma distância máxima de 0,5cm apartir da face da carenagem.

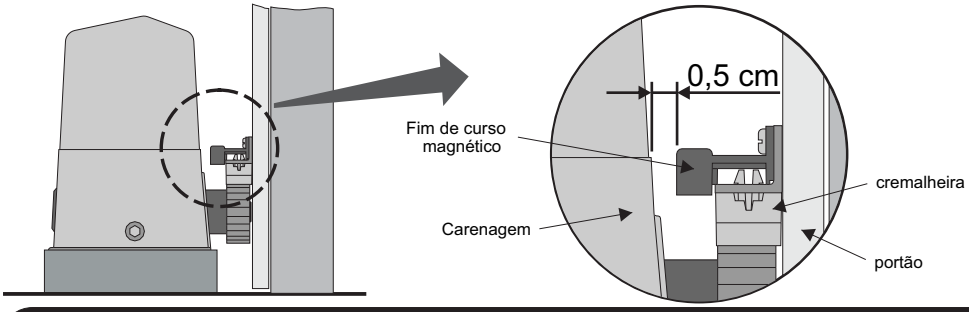

13 Interruptores (botoeira)

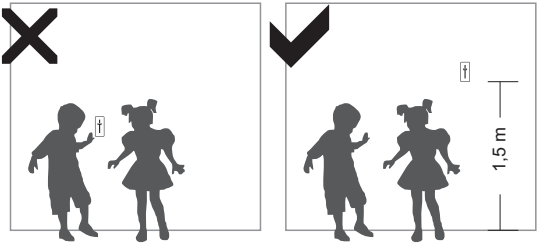

EVITE ACIDENTES!

-Ao acionar o aparelho por interruptor fixo (botoeira) assegurar que haja visibilidade total do funcionamento.

-Assegurar que tenha altura mínima de 1,5 metros de altura relativa ao solo.

-Não permita que crianças brinquem com controles fixos.

14 Regulagem do fim de curso magnético (parte2)

Fixe os fim de cursos nas extremidades da cantoneira utilizando os parafusos que os acompanham. Após a fixação verifique a abertura e o fechamento do portão.

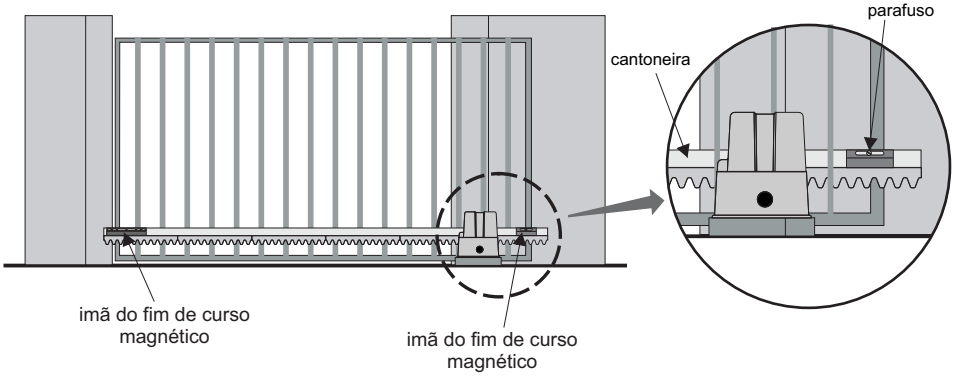

15 Regulagem do fim de curso mecânico

Fazer a regulagem do sistema de fim de curso como demonstrado abaixo:

Leve o portão manualmente até o fim e gire a porca até ouvir um "click" do micro com a haste solta.

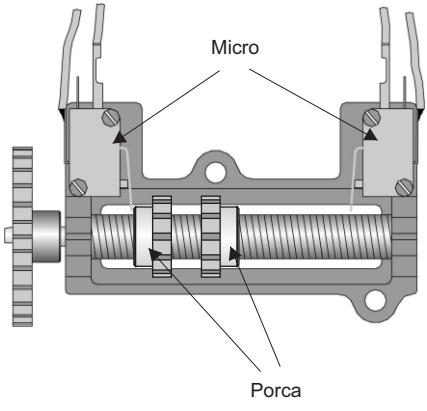

Faça o deslocamento da porca até o outro lado, com a haste solta e ouvindo o "click" fixe a haste.

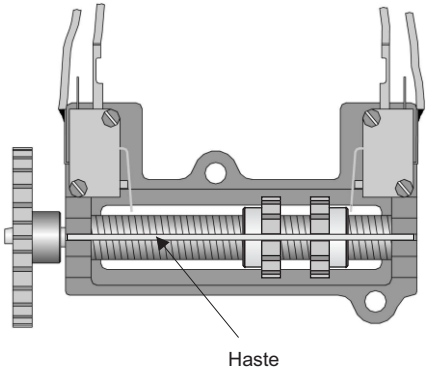

16 Regulagem da Fricção

Fazer a regulagem do sistema de fricção do equipamento como demonstrado abaixo, e de acordo com o peso do portão.

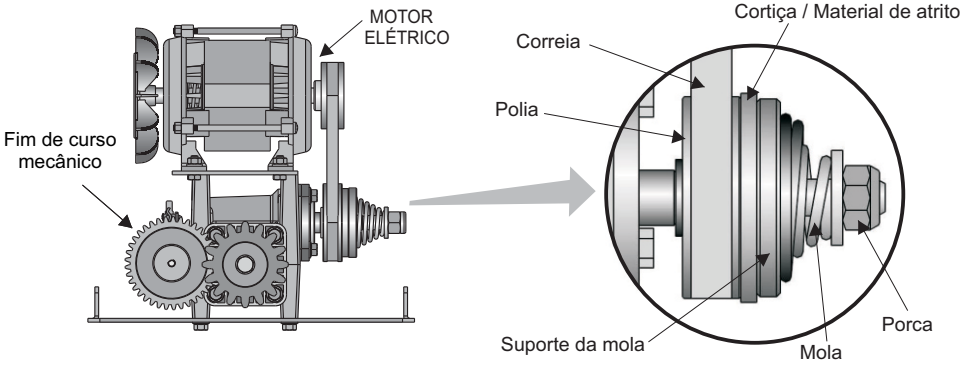

Obs: O sistema de fricção anti-esmagamento é uma segurança sua, se não estiver bem ajustado o portão poderá provocar um acidente.

Apertando a porca você estará aumentando a força do equipamento. Para isso você deve segurar com a mão o suporte da mola e a cortiça e com uma chave de 3/4" girar a porca no sentido horário, para soltar gire no sentido anti-horário.

17 Embreagem Eletrônica

Ajustar a embreagem eletrônica como demonstrado ao lado.
Consultar manual eletrônico CP 4000 no item 14.

18 Testes Finais

Após a correta instalação do equipamento conforme procedimento demonstrado neste manual, ajustar a embreagem eletrônica de acordo com o portão para o perfeito funcionamento do equipamento.

APÓS A INSTALAÇÃO, VERIFIQUE SE O MECANISMO FOI DEVIDAMENTE AJUSTADO, E QUE O SISTEMA DE PROTEÇÃO E O DESBLOQUEIO MANUAL FUNCIONE CORRETAMENTE.

19 Destravamento Manual

Em caso de falta de energia, você pode alternar facilmente o equipamento do modo automático para manual e vice-versa, como demonstrado abaixo:

- Coloque a chave no local
- Gire a chave
- Puxe a alavanca até o final.

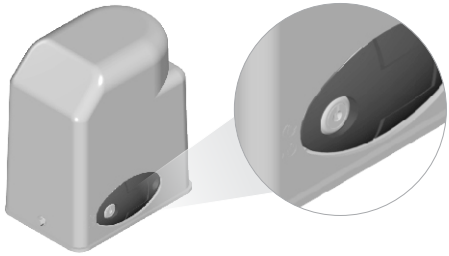

20 Destravamento Manual

Em caso de falta de energia você pode alternar facilmente o equipamento do modo automático para manual e vice-versa, como demonstrado abaixo:

- Retire a tampa de borracha da Carenagem
- Encaixe a chave no local
- Gire a chave no sentido horário para alternar para o modo manual, e no sentido anti-horário para voltar ao modo automático.

OBS: Exceto Desl. Max Power, que continua sendo sentido anti-horário para modo manual e horário para modo automático.

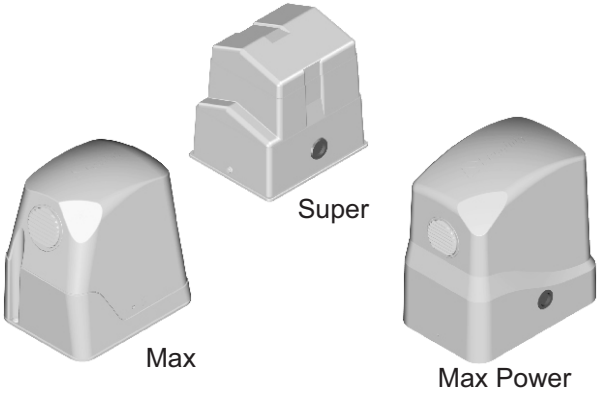

A Peccinin Portões Automáticos se reserva o direito de alterar as características gerais, técnicas e estéticas de seus produtos sem aviso prévio.

PARA A SEGURANÇA DO USUÁRIO, É OBRIGATÓRIO A INSTALAÇÃO DO DISPOSITIVO DE SEGURANÇA (FOTOCÉLULA). ESTE ACESSÓRIO DE SEGURANÇA NÃO ACOMPANHA O KIT DO AUTOMATIZADOR, É VENDIDO SEPARADAMENTE.

Imagem meramente ilustrativa para modelo de fotocélula Peccinin vendido separadamente:

PARA A INSTALAÇÃO DESTE AUTOMATIZADOR, É OBRIGATÓRIO O USO DO CABO DE ALIMENTAÇÃO COM REVESTIMENTO POLICLOROPRENO (DESIGNAÇÃO CÓDIGO 60245 IEC 57) NA INSTALAÇÃO. ESTE ITEM NÃO ACOMPANHA O KIT DO PRODUTO E DEVE SER ADQUIRIDO SEPARADAMENTE.

QUANDO HOUVER UMA PORTA SOCIAL EMBUTIDA NO PORTÃO, O AUTOMATIZADOR NÃO DEVE SER UTILIZADO, A MENOS QUE EXISTA UM DISPOSITIVO QUE IMPEÇA O FUNCIONAMENTO DO MESMO ENQUANTO A PORTA ESTIVER ABERTA, EVITANDO POSSÍVEIS ACIDENTES.

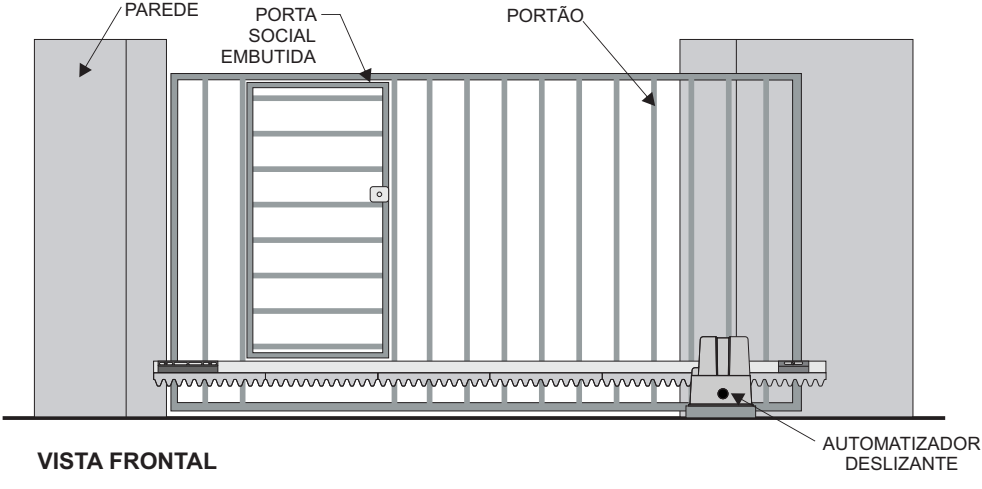

VISTA FRONTAL

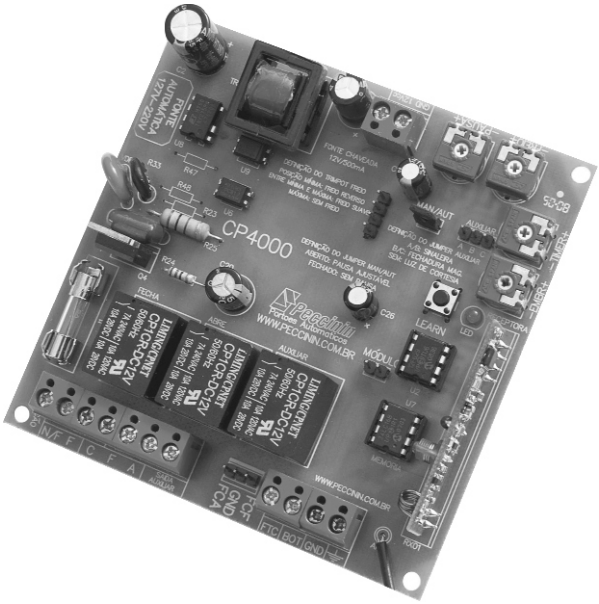

Leia completamente este manual antes instalar e/ou operar o equipamento.

ATENÇÃO

- *Fazer a instalação do equipamento com a central de comando desenergizada.*
- *Mantenha os transmissores (controles) fora do alcance de crianças.*
- *Nunca tocar nos componentes elétricos e eletrônicos da central com a mesma energizada.*

Instalação:
Não se deve instalar o automatizador com a central eletrônica do portão sem proteção de um painel ou sem o próprio embargue, para evitar choque elétrico e que o produto seja danificado por algo externo.

Para proteção geral do automatizador deve-se utilizar um disjuntor conforme especificação do equipamento.

Uso:
Não deixe nada apoiado sobre o cabo de alimentação de energia. Evite a exposição do cabo de alimentação de energia, onde exista tráfego de pessoas. Não sobrecarregue as tomadas e extensões, pois isto pode provocar incêndio ou choque elétrico. Nunca deixe derramar qualquer tipo de líquido sobre a central eletrônica.

Manutenção:
Não deve fazer reparos no automatizador, pois você pode ficar exposto a voltagem perigosa ou outros riscos.
Encaminhe todo tipo de reparo para uma pessoa qualificada.
A manutenção indevida do equipamento pode causar graves lesões!

1 PRINCIPAIS COMPONENTES DA CENTRAL CP-4000

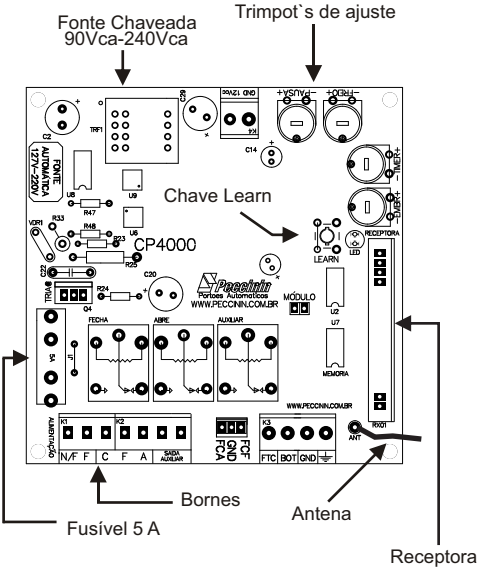

2 ESQUEMA DE LIGAÇÃO DO MOTOR ELÉTRICO MONOFÁFISO

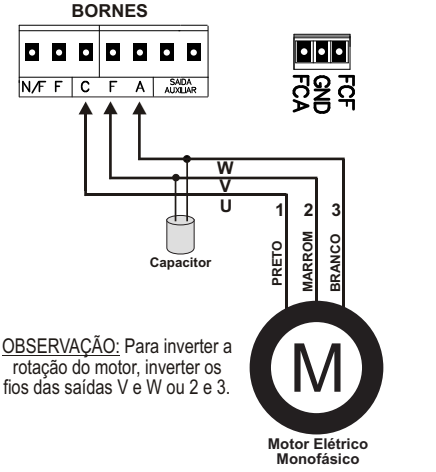

OBSERVAÇÃO: Para inverter a rotação do motor, inverter os fios das saídas V e W ou 2 e 3.

Letra C: comum do motor.
Letra A: sentido abertura.
Letra F: sentido fechamento.

3 ESQUEMA DE LIGAÇÃO DA REDE ELÉTRICA E BOTOEIRA

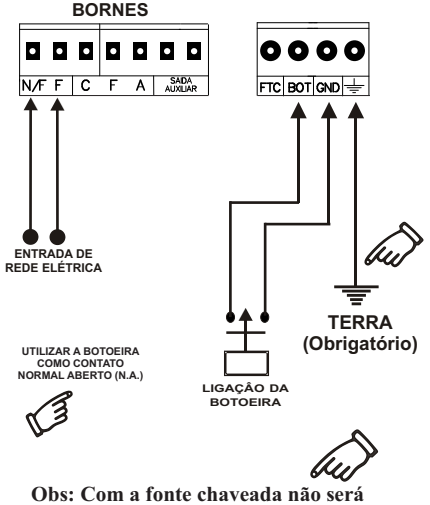

Obs: Com a fonte chaveada não será preciso selecionar a tensão de trabalho da central, a mesma atuará com entrada de entre 90Vca até 240Vca.

4 ESQUEMA DE LIGAÇÃO DOS FINS DE CURSO

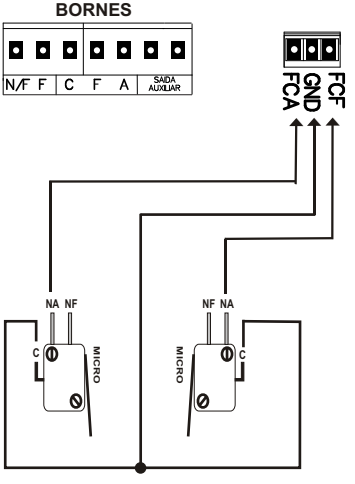

UTILIZAR FIM DE CURSO NORMAL ABERTO (N.A.)

5 ESQUEMA DE LIGAÇÃO DOS FINS DE CURSO (DESLIGANDO O MOTOR)

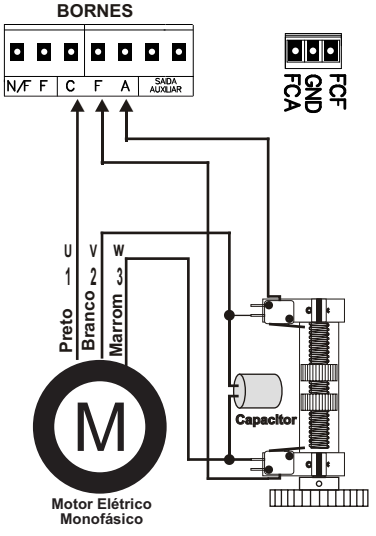

OBSERVAÇÃO:
Usar Fim-de-curso normal fechado (N.F.)

6 ESQUEMA DE LIGAÇÃO DOS FINS DE CURSO (SENSOR MAGNÉTICO)

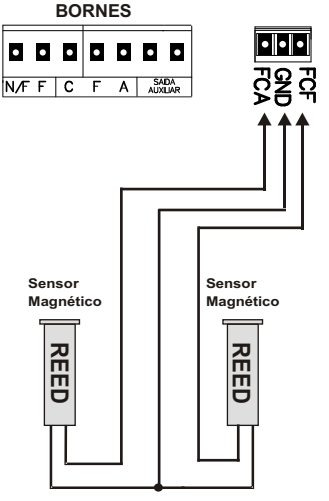

ATENÇÃO:
- O FCA é acionado quando o portão está aberto;
- O FCF é acionado quando o portão está fechado.

7 ESQUEMA DE LIGAÇÃO DA FOTOCÉLULA 12VCC

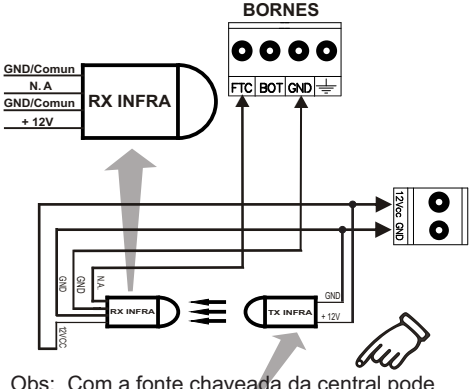

Obs: Com a fonte chaveada da central pode ser utilizado o conjunto da fotocélula alimentada pela placa, até no máximo 400mA.

Na ligação de equipamentos externos como exemplo a fotocélula, o cabo deve ser de no mínimo 0,5mm².

8 MODO DE SELECIONAR A SAÍDA AUXILIAR

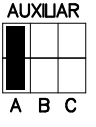

Jumper Auxiliar fechado na posição ***A*** atua a função Sinaleira.

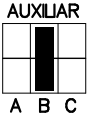

Jumper Auxiliar fechado na posição ***B*** atua a função Fechadura Magnética.

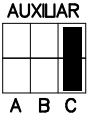

Jumper Auxiliar fechado na posição ***C*** atua a função para Gravar o Percurso.

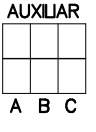

Jumper Auxiliar aberto (sem seleção) atua na função Luz Cortesia.

9 *ESQUEMA DE LIGAÇÃO DA FECHADURA MAGNÉTICA*

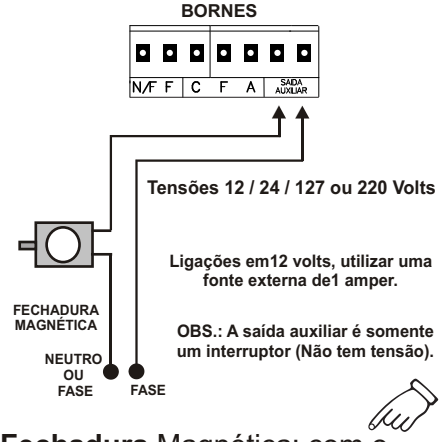

Fechadura Magnética: com o Jumper Auxiliar na posição B, o relé assume a função fechadura magnética, ligando 1 segundo antes do motor partir.

10 *ESQUEMA DE LIGAÇÃO DA LUZ DE CORTESIA*

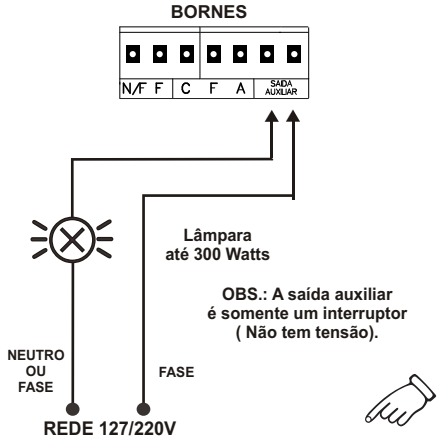

Luz de Cortesia: com o Jumper Auxiliar aberto, sem seleção, o relé assume a função Luz de Cortesia, ficando 1 minuto e 30 segundos ligada.

11 *ESQUEMA DE LIGAÇÃO DA SINALEIRA*

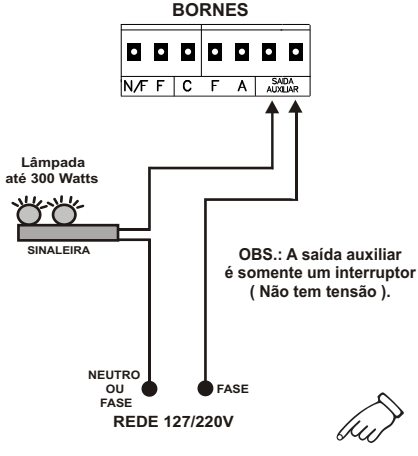

Sinaleira: com o Jumper Auxiliar na posição A, o relé assume a função sinaleira, ficando ligada até o portão fechar completamente.

12 *ESQUEMA DE LIGAÇÃO DO INDICADOR DE PORTÃO ABERTO*

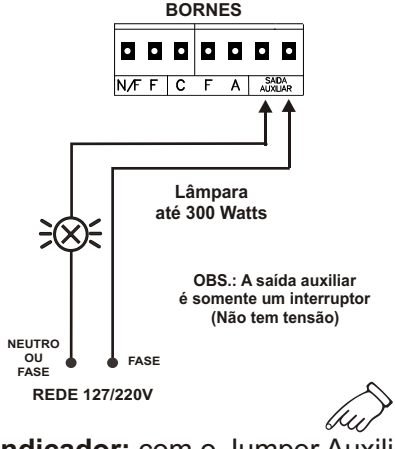

Indicador: com o Jumper Auxiliar na posição A, o relé assume a função indicador de portão aberto, ficando ligado até o portão fechar completamente.

13 *LIGAÇÃO DO MÓDULO EXTERNO OPCIONAL LUZ DE CORTESIA/FECHADURA MAGNÉTICA*

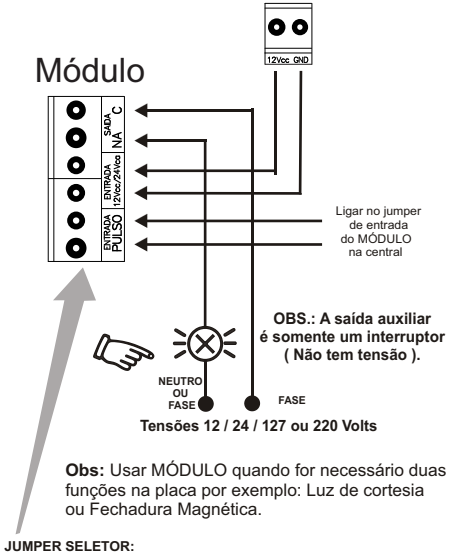

Obs: Usar MÓDULO quando for necessário duas funções na placa por exemplo: Luz de cortesia ou Fechadura Magnética.

JUMPER SELETOR:
Com jumper fechado - Módulo para fechadura.
Com jumper aberto - módulo para luz de cortesia.

14 *CONFIGURAÇÃO DA EMBREAGEM ELETRÔNICA*

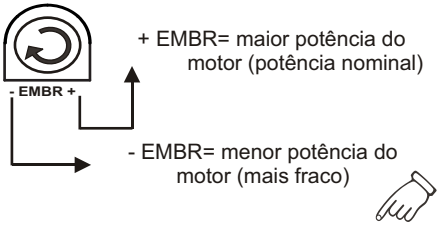

Como regular a embreagem de acordo com o portão.

1º Passo: Coloque a embreagem na posição máxima (+) e ajuste os fins de curso no portão.
2º Passo: Após estar funcionando normalmente ajuste a embreagem até a posição desejada, a especificada para cada tipo de portão.

OBS: Após regular os fins de curso com a embreagem no máximo, o próximo passo é diminuir a embreagem ou não, depende do portão, feito isso é importante lembrar que não se pode mais mexer nos fins de curso.

15 *FUNCIONAMENTO DA PARTIDA SUAVE*

Partida: Para adquerir a velocidade nominal da máquina leva-se 1 segundo de partida suave, logo após, 1 segundo em tensão máxima e depois entra no modo embregem, da forma que a força do motor será conforme ajuste feito no trimpot de embreagem.

IMPORTANTE: Caso optar por trabalhar com RAMPA SUAVE o jumper **RAMPA SUAVE** deve ficar **aberto.**
Se a opção for **não ter rampa** o jumper RAMPA SUAVE deverá ficar **fechado**.

16 *PROGRAMANDO PERCURSO DO PORTÃO*

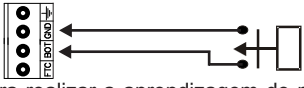

Para realizar a aprendizagem do percurso, primeiramente instale e configure os fins-de-curso da maneira mais apropriada ao seu portão.

Uma vez instalado e corretamente configurado, posicione seu portão em modo totalmente aberto e coloque o jumper ***Auxiliar*** na posição ***C*** (como visto anteriormente), agora pressione e mantenha ativado a botoeira ou tx *(item23)* de sua central até que o portão feche completamente (não pode interromper o pulso durante o percurso) e quando aprendido o percurso, o relé auxiliar bate três vezes para indicar a gravação.

IMPORTANTE: Se o Jumper Auxiliar não estiver na posição ***C*** o percurso não é gravado. Após gravado o percurso (opcional) e desejar alguma função Auxiliar, basta selecionar através do jumper a opção ideal para a instalação.

É imprescindível retirar o Jumper Auxiliar da posição **C** após gravar o percurso, para que não ocorra gravação indesejada durante a utilização.

17

PROGRAMANDO PERCURSO DO PORTÃO

Gráfico ilustrativo

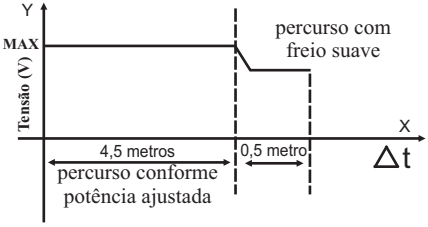

Obs: Os dados acima são apenas representativos, cada portão e cada máquina deverá ter seu ajuste para melhor funcionamento.

DESPROGRAMANDO PERCURSO DO PORTÃO

Caso tenha aprendido o percurso e queira apagá-lo para deixar em funcionamento normal, isso é, sem a desaceleração, basta deixar acionado os dois fins-de-curso e acionar o controle (TX). Após realizar essa manobra o relé auxiliar bate três vezes para indicar que a placa voltou ao funcionamento sem freio (sem desaceleração).

18

CONFIGURAÇÃO DO TRIMPOT DESACEL

- DESACEL +

Como regular a desaceleração.

Durante o processo de desaceleração, gire o trimpot *Desacel* para ambos os lados, e deixe-o na posição a qual o motor obtiver melhor desempenho.
Esse ajuste controlará a potencia do motor durante a desaceleração, evitando paradas indesejadas no trajeto de desaceleração.

OBS: Esse ajuste deve ser feito durante o percurso do freio suave (desaceleração).

Os símbolos + e - são apenas ilustrativos, NÃO devem ser interpretados como *maior* e *menor* potência para o motor!

19

CONFIGURAÇÃO DA CENTRAL

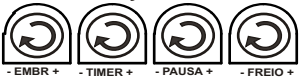

Abertura e Fechamento: Ajustando o trimpot "TIMER" entre 3 segundos à 127 segundos. Para ajustar o tempo de abertura e fechamento, gire o trimpot "TIMER" no sentido horário, para aumentar o tempo, e anti-horário para diminuir o Tempo, com o trimpot no mínimo assume 3 seg. e no máximo 127 seg. de funcionamento.
PAUSA: Tempo da pausa significa o tempo em que o portão ficará aberto até fechar automaticamente. E deve ser ajustado no trimpot "PAUSA" entre 3 segundos à 127 segundos. Para pausa do portão, gire o trimpot "PAUSA" no sentido horário para aumentar o tempo, e anti-horário para diminuir o tempo.

MODO MANUAL: Se o Jumper MAN/AUT estiver fechado, a central irá operar em modo manual anulando a "PAUSA", fechando o portão somente depois de comando pelo controle.
MODO AUTOMÁTICO: Com o Jumper MAN/AUT aberto, a central irá operar em modo automático, fechando o portão conforme o ajuste no trimpot de "PAUSA".

20

COMO TROCAR A MEMÓRIA SEM PERDER OS TX'S

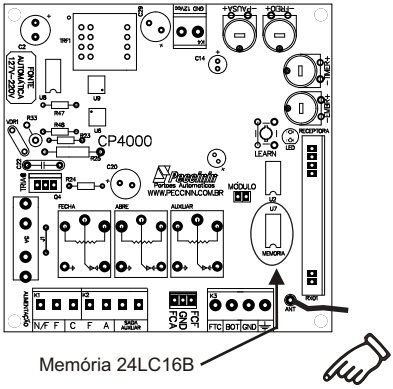

Memória 24LC16B

Deve-se retirar a memória com a central a ser Trocada, desligada. Logo após colocar essa memória na central nova.
Motivo: Para não precisar codificar novamente os Tx's na central nova.

Obs: Esta memória tem inter cambialidade com MD-RX, MD-T02, as centrais CP-2000, CP-2010 CP-2020,CP-2030 e CP4030.

21 *CONFIGURAÇÃO DO TX PECCININ*

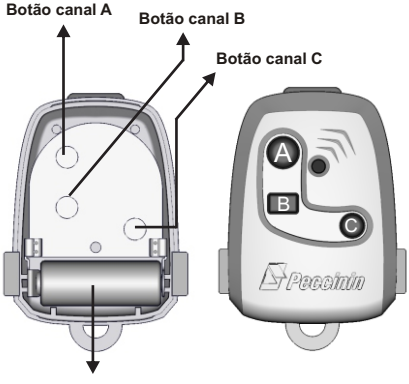

22 *PROGRAMANDO OS TRANSMISSORES*

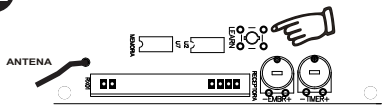

Para programar os Transmissores

Durante a instalação da central de portão você deve apagar a memória para assegurar que não há transmissores desconhecidos que possam abrir ou fechar acidentalmente o portão.

Para apagar: Aperte segurando o botão LEARN por pelo menos10 segundos. Quando você soltar o botão o LED apagará e a memória estará totalmente limpa.

Para aprender : Dê um toque no botão LEARN, o LED acenderá, aperte o botão da sua escolha (ou combinação) do transmissor a ser aprendido, aguarde o LED começar a piscar, então aperte outro botão da sua escolha ou o mesmo já aprendido (ou combinação), o LED apagará. Pronto está aprendido o transmissor.

OBS: Quando a placa receber o sinal de um transmissor que foi aprendido então o LED piscará enquanto o botão estiver sendo apertado, caso contrário o transmissor não está habilitado (aprendido).

23 *CONFIGURAÇÕES DA ANTENA*

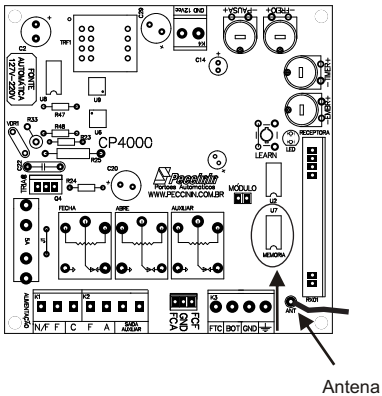

Antena sempre esticada tamanho 16,5 cm.

Frequência de recepção ..... 433,92 Mhz
Números de canais ..... 03 canais
Número de usuários ..... 250 TX

Obs: O TX mantendo-se pressionado o mesmo permanece ligado por 27 segundos, logo após esse tempo a transmissão é interrompida automaticamente.

24 *CARACTERÍSTICAS TÉCNICAS*

1. Relé auxiliar para carga até 300 Watts / 220 Volts
2. **Saída 12Vcc 500mA, pode ser usado 400mA.**
3. Fusível para proteção do motor (5A).
4. Tensão de trabalho 90Vca até 240Vca.
5. Borne para aterramento (Obrigatório).
6. Fotocélula (Obrigatório par maior segurança).
7. Embreagem Eletrônica.
8. Receptora regenerativa 433,92MHz com decodificador tipo Holling Code.
9. Memória até 250 transmissores.
10. Permite combinação de botões de modo que cada transmissor de 3 botões pode acionar até 6 placas de comando.
11. Opção Fechadura magnética.
12. Opção Luz de Cortesia.
13. Opção Sinaleira.
14. Tempo de abertura e fechamento.
15. Tempo de fechamento automático (PAUSA).
16. Indicador de portão aberto.
17. Ajuste de desaceleração no final do curso.

25 CARACTERÍSTICAS TÉCNICAS

Características	Símbolo	Mín.	Máx.	Unid.
Corrente nominal do motor.	~		4	A
Corrente de consumo da central.	~		13	mA
Corrente de trabalho da central.	I		75	mA
Corrente fornecida pela central (12Vcc).	I		400	mA
Potência do motor mais potência da central.	P		368	W
Temperatura de trabalho da central.	△T	-5°	70°	ºC
Temperatura de trabalho da central.	△T	268,15	343,15	K

26 CONFIGURAÇÃO DOS BORNES

ENTRADA PARA ATERRAMENTO
SAÍDA COMUM DA CENTRAL
ENTRADA PARA BOTOEIRA
ENTRADA PARA FOTOCÉLULA

ENTRADA PARA FIM-DE-CURSO
ENTRADA COMUM PARA FIM-DE-CURSO
ENTRADA PARA FIM-DE-CURSO

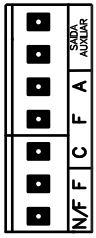

SAÍDA AUXILIAR
SAÍDA PARA LADO ABRE DO MOTOR
SAÍDA PARA LADO FECHA DO MOTOR
SAÍDA PARA COMUM DO MOTOR
ENTRADA DA FASE
ENTRADA DA FASE OU NEUTRO

ATENÇÃO

- *Todo equipamento instalado junto à central (módulos, etc.), as proteções elétricas devidas ficam a critério do instalador.*

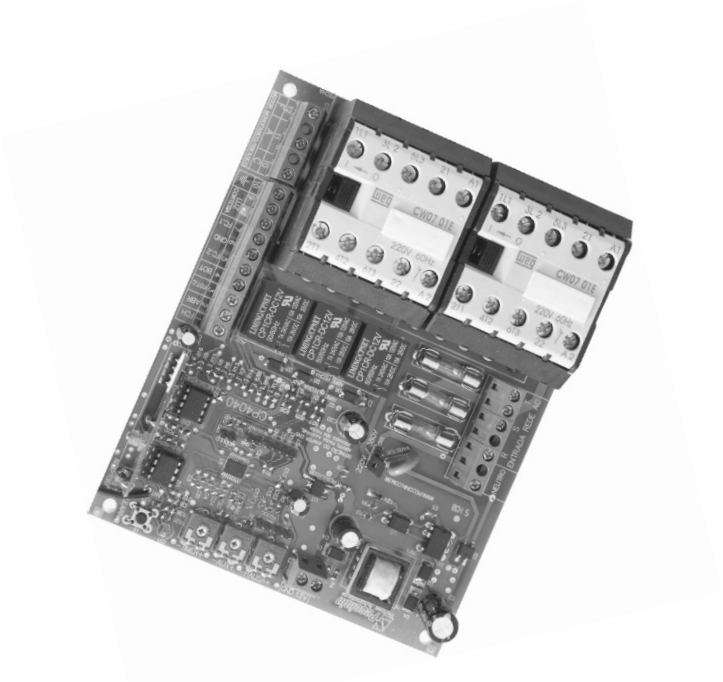

Leia completamente este manual antes instalar e/ou operar o equipamento.

IMPORTANTE

Toda alimentação Trifásica requer proteção de fase .

ATENÇÃO

- *Fazer a instalação do equipamento com a central de comando desenergizada.*
- *Nunca tocar nos componentes elétricos e eletrônicos da central com a mesma energizada.*

Instalação:

Não se deve instalar o automatizador com a central eletrônica do portão sem proteção de um painel ou sem o próprio embargue, para evitar choque elétrico e que o produto seja danificado por algo externo.

Para proteção geral do automatizador deve-se utilizar um disjuntor conforme especificação do equipamento.

Uso:

Não deixe nada apoiado sobre o cabo de alimentação de energia. Evite a exposição do cabo de alimentação de energia, onde exista tráfego de pessoas. Não sobrecarregue as tomadas e extensões, pois isto pode provocar incêndio ou choque elétrico. Nunca deixe derramar qualquer tipo de líquido sobre a central eletrônica.

Manutenção:

Não deve fazer reparos no automatizador, pois você pode ficar exposto a voltagem perigosa ou outros riscos.

Encaminhe todo tipo de reparo para uma pessoa qualificada.

A manutenção indevida do equipamento pode causar graves lesões!

1 PRINCIPAIS COMPONETES DA CENTRAL CP-4030

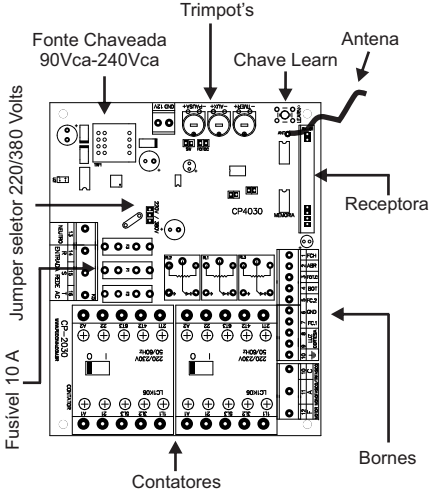

2 ESQUEMA DE LIGAÇÃO DO MOTOR ELÉTRICO MONOFÁFISO 220V

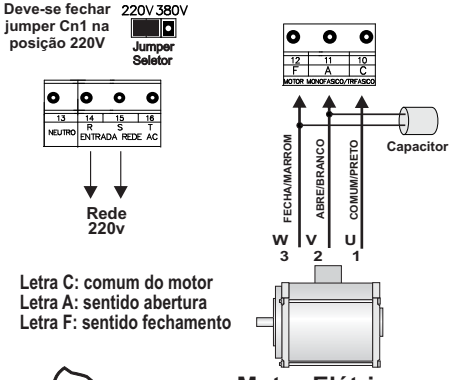

OBSERVAÇÃO: Para inverter a rotação do motor inverter o fios "3" e "2".

3 ESQUEMA DE LIGAÇÃO DO MOTOR ELÉTRICO TRIFÁSICO 220V

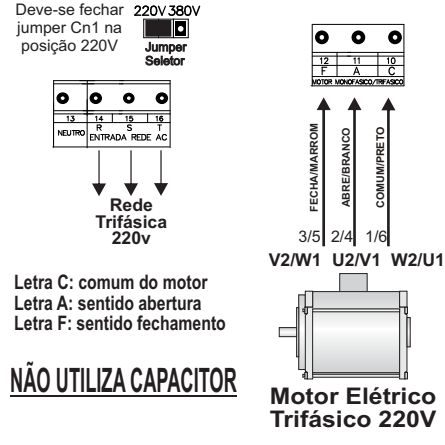

Ligação 220V Trifásico
ligar as pontas W1/V2, U2/V1, W2/V1 ou 3/5, 2/4, 1/6

TENSÃO MENOR

OBSERVAÇÃO: Para inverter a rotação do motor inverter o fios "W1/V2" e "U2/V1" ou "3/5" e "2/4".

4 ESQUEMA DE LIGAÇÃO DO MOTOR ELÉTRICO TRIFÁSICO 380v

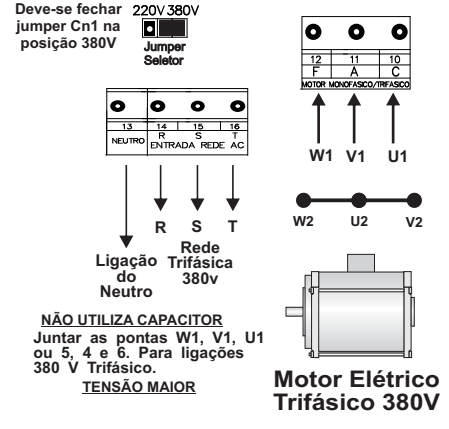

OBSERVAÇÃO IMPORTANTE: Para funcionar a central em 380 Volts, é obrigatório utilizar o neutro no Borne 13.

OBSERVAÇÃO: Para inverter a rotação do motor inverter o fios "W1" e "V1", "3" e "2".

5 ESQUEMA DE LIGAÇÃO DOS FINS DE CURSO (DESLIGANDO O MOTOR)

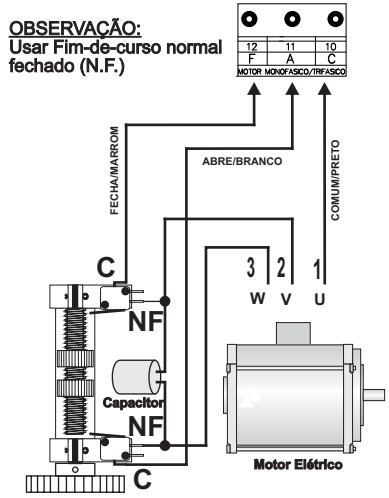

Importante: **Obrigatório deixar o trimpot "TIMER" ajustado conforme os fins-de-curso**

6 ESQUEMA DE LIGAÇÃO DOS FINS DE CURSO (SENSOR MAGNÉTICO) E ATERRAMENTO

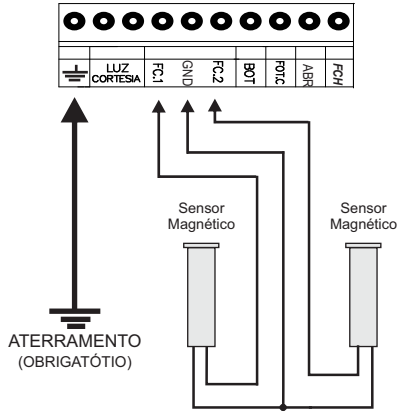

ATENÇÃO:
- O FC1 é acionado quando o portão está aberto;
- O FC2 é acionado quando o portão está fechado.

Importante: Obrigatório deixar o trimpot "TIMER" ajustado conforme os fins-de-curso

7 ESQUEMA DE LIGAÇÃO DOS FINS DE CURSO E BOTOEIRA

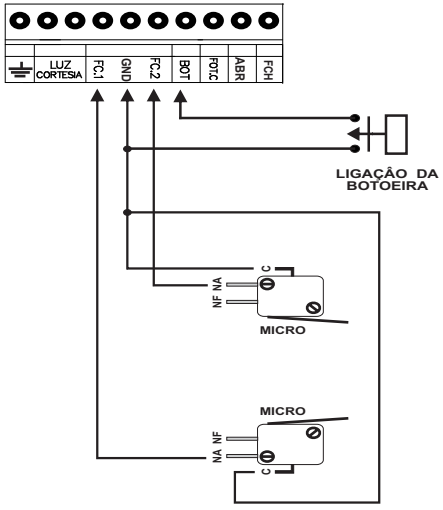

UTILIZAR FIM-DE-CURSO NORMAL ABERTO (N.A.)

Importante: Obrigatório deixar o trimpot "TIMER" ajustado conforme os fins-de-curso

8 ESQUEMA DE LIGAÇÃO DA FOTOCÉLULA 12VCC

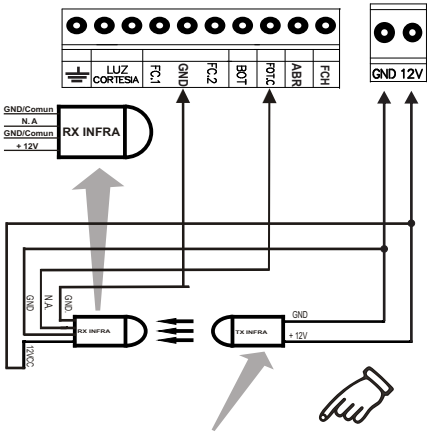

Obs: Com a fonte chaveada da central pode ser utilizado o conjunto da fotocélula alimentada pela placa, até no máximo 400mA.

9 ESQUEMA DE LIGAÇÃO DA FECHADURA MAGNÉTICA

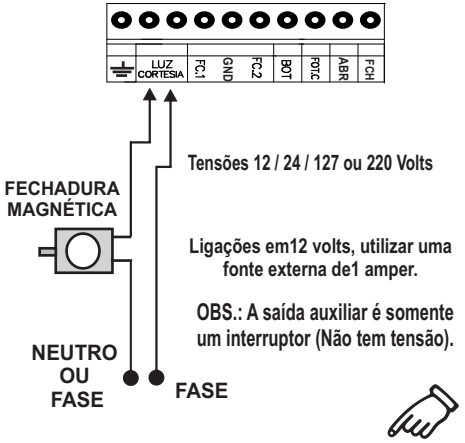

Fechadura Magnética: com o trimpot (AUX) na posição mínima, o relé aciona por dois segundos uma fechadura elétrica para liberar o portão ou a cancela.

10 ESQUEMA DE LIGAÇÃO DA FECHADURA MAGNÉTICA

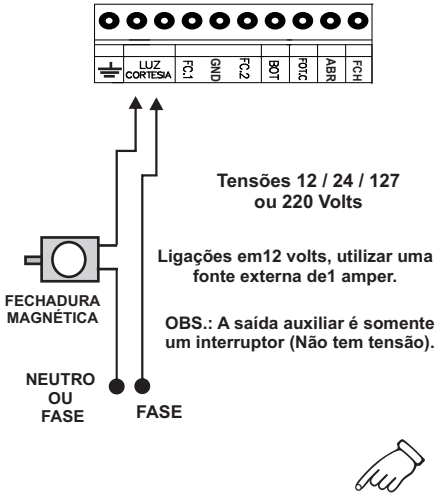

Fechadura Magnética: com o trimpot (AUX) na posição mínima, o relé aciona por dois segundos uma fechadura elétrica para liberar o portão ou a cancela.

11 ESQUEMA DE LIGAÇÃO DA LUZ DE CORTESIA

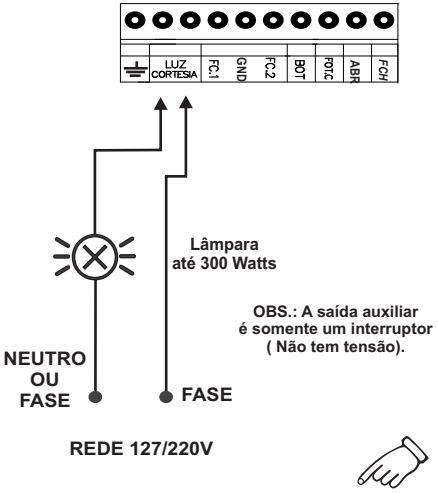

Luz de Cortesia: com o trimpot (AUX) no meio, o relé aciona por até 1 minuto e 30 segundos a luz de garagem.

12 ESQUEMA DE LIGAÇÃO DA SINALEIRA

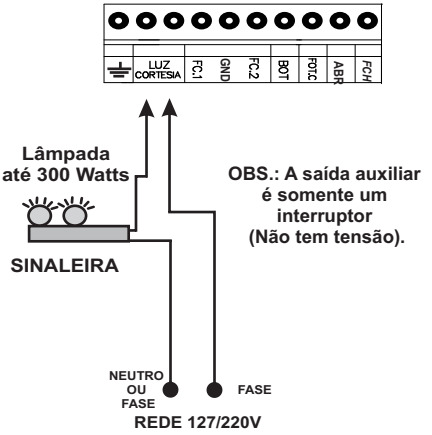

Sinaleira: com o trimpot (AUX) na posição máxima, o relé assume a função sinaleira, ficando ligada até o portão ou a cancela fechar completamente.

13 ESQUEMA DE LIGAÇÃO DO INDICADOR DE PORTÃO ABERTO

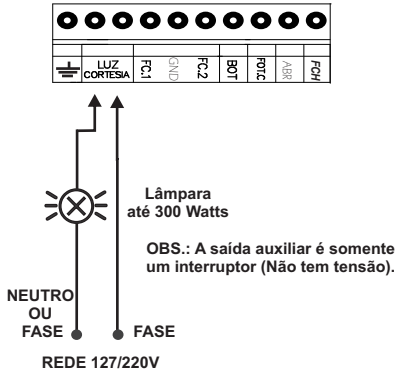

Indicador: com o trimpot (AUX) na posição máxima, o relé assume a função indicador, ficando ligado até o portão ou a cancela fechar completamente, assim podendo indicar quando ainda estiverem abertos .

14 LIGAÇÃO DO MÓDULO EXTERNO OPCIONAL LUZ DE CORTESIA/FECHADURA MAGNÉTICA

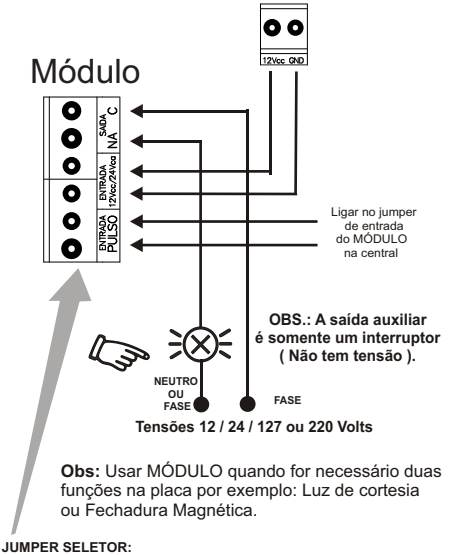

Obs: Usar MÓDULO quando for necessário duas funções na placa por exemplo: Luz de cortesia ou Fechadura Magnética.

JUMPER SELETOR:
Com jumper fechado - Módulo para fechadura.
Com jumper aberto - módulo para luz de cortesia.

15 CONFIGURAÇÃO DOS BORNES

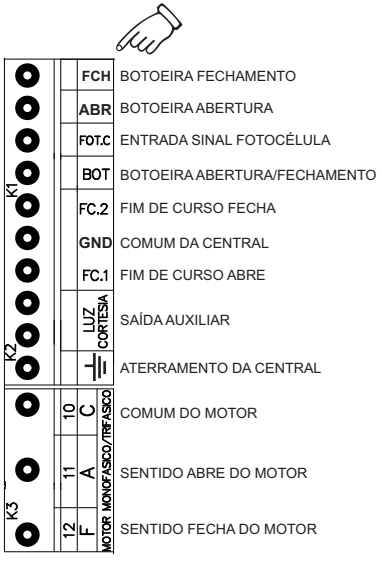

16 COMO UTILIZAR O JUMPER SW

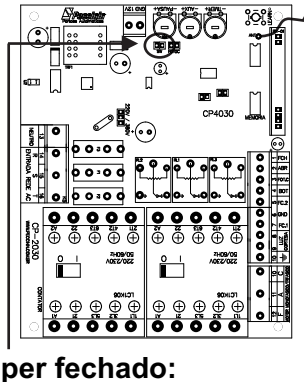

Jumper fechado:

Com o Jumper fechado a central eletrônica CP-4030 funciona no modo portão e modo para cancela MAX. **Ver detalhe ítem 16.**

Jumper aberto:

Com o Jumper aberto a central eletrônica CP-4030 funciona no modo cancela SUPER e cancela SUPER U.R.,fazendo a reversão rápida. **Ver detalhe ítem 17.**

17 CONFIGURAÇÃO DA CENTRAL NO MODO PORTÃO E CANCELA MAX

Abertura e Fechamento: Ajustando o trimpot "TIMER" entre 3 segundos à 127 segundos. Para ajustar o tempo de abertura e fechamento, gire o trimpot "TIMER" no sentido horário, para aumentar o tempo, e anti-horário para diminuir o tempo. Com o Trimpot no mínimo assume 3 seg. e no máximo 127 seg. de funcionamento.
PAUSA: Tempo da pausa significa o tempo em que o portão/cancela ficará aberto até fechar automaticamente. Deve ser ajustado no trimpot "PAUSA" entre 3 segundos à 127 segundos. Para pausa do portão/cancela, gire o trimpot "PAUSA" no sentido horário para aumentar o tempo, e anti-horário para diminuir o tempo.
MODO MANUAL: Se o Jumper CN5 (MAN/AUT) estiver fechado, a central irá operar em modo manual anulando a "PAUSA", fechando o portão somente depois de comando pelo controle.
MODO AUTOMÁTICO: Com o Jumper CN5 (MAN/AUT) aberto, a central irá operar em modo automático, fechando o portão conforme o ajuste no trimpot de "PAUSA".

18 CONFIGURAÇÃO DA CENTRAL NO MODO CANCELA SUPER E SUPER U.R.

Abertura e Fechamento: Ajustando o trimpot "TIMER" entre 3 segundo à 127 segundos. Para ajustar o tempo de abertura e fechamento, gire o trimpot "TIMER" no sentido horário, para aumentar o tempo, e anti-horário para diminuir o tempo. Com o Trimpot no mínimo assume 3 seg. e no máximo 127seg. de funcionamento.
PAUSA: Tempo da pausa significa o tempo em que a cancela ficará aberta até fechar automaticamente. Deve ser ajustado no trimpot "PAUSA" entre 3 segundos à 127 segundos. Para pausa da cancela, gire o trimpot "PAUSA" no sentido horário para aumentar o tempo, e anti-horário para diminuir o tempo.
MODO MANUAL: Se o Jumper CN5 (MAN/AUT) estiver fechado, a central irá operar em modo manual anulando a "PAUSA", fechando a cancela somente depois de comando pelo controle.
MODO AUTOMÁTICO: Com o Jumper CN5 (MAN/AUT) aberto, a central irá operar em modo automático, fechando a cancela conforme o ajuste no trimpot de "PAUSA".

19 COMO UTILIZAR O JUMPER FOTOC

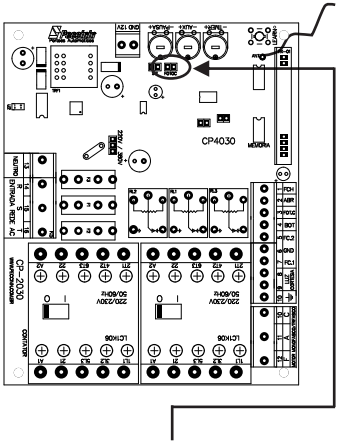

O modo que o jumper deve ser selecionado e como irá atuar na instalação será detalhada no ítem 20, que está localizado ao lado.

20 COMO UTILIZAR O JUMPER FOTOC

Jumper aberto:

Com o jumper aberto a central eletrônica CP4030 funciona como CONTA FILA.

CONTA FILA funciona da seguinte forma, existe o sensor 1 que será ligado no borne ABR (botoeira abre) esse sensor envia os pulsos para a central que irá contar o número de carro que irá passar, a cancela somente irá fechar quando o último carro que passar no sensor 1 passar no sensor 2 que será ligado no borne FCH (botoeira fecha) ou FOTC (fotocélula).

Se a Pausa estiver ajustada e o carro não passar no tempo correspondido, a cancela fechará automaticamente fazendo com que a contagem seja interrompida, a contagem também será interrompida caso a botoeira BOT seja acionada ou quando acionado o controle remoto (TX).

Ao lado no ítem 20 e 21 está identificado quem corresponde ao sensor 1 e sensor 2

Jumper fechado:

Com o jumper fechado a central eletrônica Cp4030 não terá a função conta fila.

21 COMO UTILIZAR O JUMPER FOTOC NOS BORNES ABR E FCH

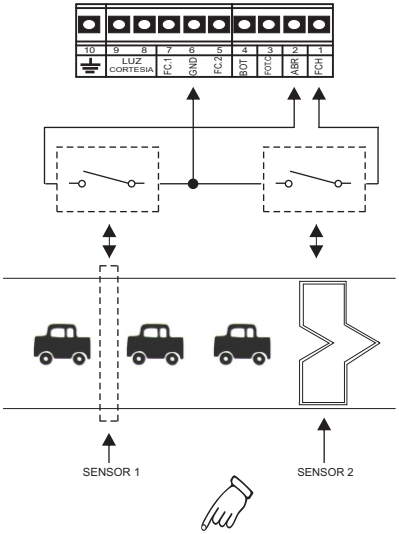

Importante: Os sensores podem ser fotocélulas ou sensores magnéticos.

22 COMO UTILIZAR O JUMPER FOTOC NOS BORNES ABR E FOTC

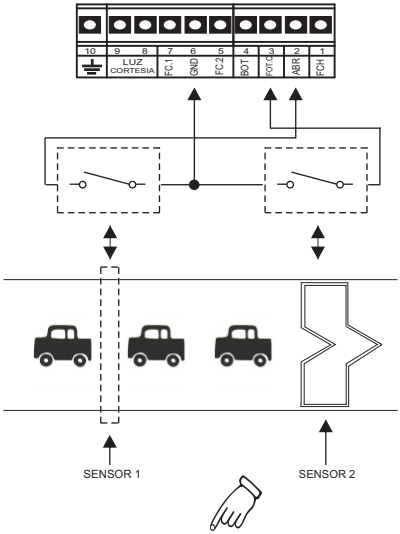

Importante: Os sensores podem ser fotocélulas ou sensores magnéticos.

23 CARACTERÍSTICAS TÉCNICAS

Características	Símbolo	Mín.	Máx.	Unid.
Corrente nominal do motor.	~		7	A
Corrente de consumo da central.	~		15	mA
Corrente de trabalho da central.	I		100	mA
Corrente fornecida pela central (12Vcc ou 24Vca).	I		60	mA
Potência do motor mais potência da central.	P		736	W
Temperatura de trabalho da central.	△T	-10	80	ºC
Temperatura de trabalho da central.	△T	263,15	353,15	K

24 CONFIGURAÇÃO DO TX PECCININ

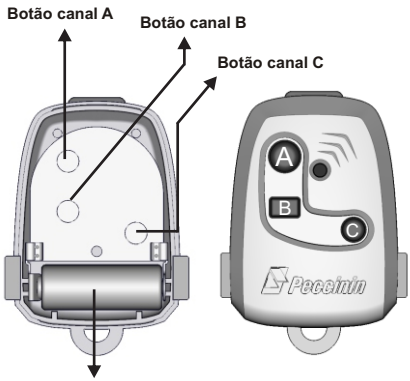

25 *COMO TROCAR A MEMÓRIA SEM PERDER OS TX'S*

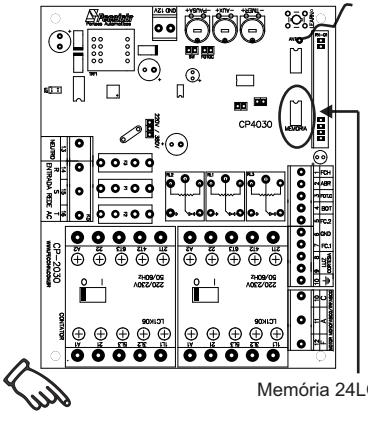

Deve-se desligar a central para retirar a memória a ser trocada. Logo após colocar essa memória na central nova que também deve estar desligada.
Motivo: Para não precisar codificar novamente os Tx's na central nova.

Obs: Esta memória tem inter cambialidade com os Módulos MD-RX, MD-T01, CP2000, CP2010, CP2020, CP2030, CP4000 e Cp4040.

26 *PROGRAMANDO OS TRANSMISSORES*

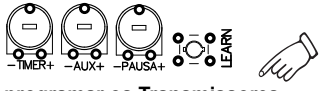

Para programar os Transmissores

Durante a instalação da central de portão você deve apagar a memória para assegurar que não há transmissores desconhecidos que possam abrir ou fechar acidentalmente o portão.

Para apagar: Aperte segurando o botão LEARN por pelo menos 8 segundos. Quando você soltar o botão o LED apagará e a memória estará totalmente limpa.

Para aprender : Dê um toque no botão LEARN, o LED acenderá, aperte o primeiro botão (ou combinação) do transmissor a ser aprendido, aguarde o LED começar a piscar, então aperte o segundo botão (ou combinação), o LED apagará. Pronto está aprendido o transmissor.

Repetir esta operação para máximo 250 transmissores.

OBS: Quando a placa receber o sinal de um transmissor que foi aprendido então o LED piscará enquanto o botão estiver sendo apertado, caso contrário o transmissor não está habilitado (aprendido).

27 *CONFIGURAÇÕES DA ANTENA*

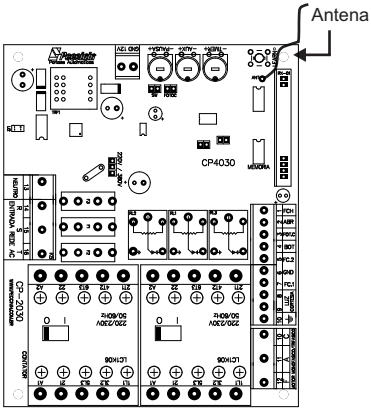

Antena sempre esticada tamanho 16,5 cm.

Obs: Alcance pode variara 30 metros de acordo com as **instalações**.

Frequência de recepção ..... 434 Mhz
Números de canais ..... 03 canais
Número de usuários ..... 250 TX

28 *CARACTERÍSTICAS FONTE CHAVEADA*

Fonte Chaveada:

A fonte abrange a tecnologia onde não é preciso selecionar a tensão de entrada (127V/220V), conhecida como fonte automática.

Permite que a entrada da rede elétrica possa ter variações de tensão, mas não afetando a tensão de saída que alimenta todo o circuito digital, robusta contra oscilações da entrada de alimentação.
Pode haver ligações de módulos externos e fotocélula, podendo ser consumida até 400mA.

29

CARACTERÍSTICAS TÉCNICAS

Características	Símbolo	Mín.	Máx.	Unid.
Corrente nominal do motor.	~		7	A
Corrente de consumo da central.	~		15	mA
Corrente de trabalho da central.	I		100	mA
Corrente fornecida pela central (12Vcc).	I		400	mA
Potência do motor mais potência da central.	P		736	W
Temperatura de trabalho da central.	△T	-5°	70°	ºC
Temperatura de trabalho da central.	ΔT	268,15	343,15	K

31

ATENÇÃO

- *Na instalação do motor trifásico, é obrigatório a utilização de **"Dispositivo de falta de fase".***
  *A não utilização, implicará na **perda da garantia** caso ocorra a queima do motor por falta de fase.*

30

CARACTERÍSTICAS TÉCNICAS

1. Relé auxiliar para carga até 300watts/220Volts
2. **Saída 12Vcc 400mA.**
3. Fusível para proteção do motor (10A).
4. Seletor 220/380Vac.
5. Borne para aterramento (Obrigatório).
6. Fotocélula (Obrigatório para maior proteção).
7. Receptora regenerativa 433,92MHz com decodificador tipo Holling Code.
8. Memória até 250 transmissores.
9. Permite combinação de botões de modo que cada transmissor de 3 botões pode acionar até 6 placas de comando.
10. Opção Fechadura magnética.
11. Opção Luz de Cortesia.
12. Opção Sinaleira.
13. Tempo de abertura e fechamento.
14. Tempo de fechamento automático (PAUSA).
15. Indicador de portão aberto.
16. Conta Fila (pedágio, condomínio, etc).

ATENÇÃO

- *Todo equipamento instalado junto à central (módulos, etc.), as proteções elétricas devidas ficam a critério do instalador.*

Peccinin®
PRO-LINE TheNiceGroup

MANUAL DE INSTALAÇÃO PARA CENTRAL ELETRÔNICA

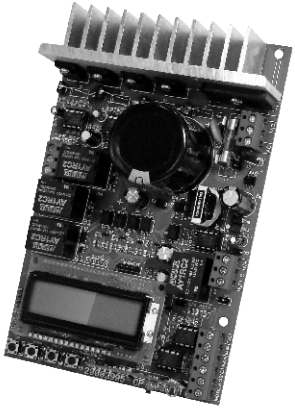

Imagens meramente ilustrativas

MODELO

CP 5000

AVISO: INSTRUÇÕES DE SEGURANÇA IMPORTANTES. SIGA TODAS AS INSTRUÇÕES DA INSTALAÇÃO CORRETAMENTE, POIS PODERÁ LEVAR A FERIMENTOS GRAVES.

V.01 R.02 - SAP 30002691

PROFISSIONAL COMO VOCÊ!

ÍNDICE

APRESENTAÇÃO....1
LEGENDA....2
DESCRIÇÃO....3
LIGANDO A CENTRAL....4
ESQUEMA DE LIGAÇÃO ELÉTRICA....5
ATIVANDO A CENTRAL DE COMANDO E PROGRAMAÇÃO....6
ENTRANDO NO MODO DE PROGRAMAÇÃO....7
ESCOLHA DO AUTOMATIZADOR....8
INTERFACE DE CONFIGURAÇÃO....9
PROCEDIMENTO DE PROGRAMAÇÃO....10
AJUSTANDO A VELOCIDADE DO PORTÃO....11
RAMPA DE ACELERAÇÃO....12
RAMPA DE DESACELERAÇÃO....13
AJUSTANDO DISTÂNCIA DE FRENAGEM NA ABERTURA....14
AJUSTANDO DISTÂNCIA DE FRENAGEM NO FECHAMENTO....15
EMBREAGEM (ELETRÔNICA)....16
AJUSTANDO TEMPO DE FECHAMENTO AUTOMÁTICO....17
TIMER DE DESLIGAMENTO AUTOMÁTICO....18
FUNÇÕES AUXILIARES....19
TEMPO AUXILIAR....20
FUNÇÃO “CONTA FILA” (FECHA P FOTO)....21
APAGAR PERCURSO....22
RESET DE CONFIGURAÇÕES....23
FUNÇÃO “CONTA CICLOS”....24
CONFIRMANDO CONFIGURAÇÕES....25

Uso:
Não deixe nada apoiado sobre o cabo de alimentação de energia. Evite a exposição do cabo de alimentação de energia, onde exista tráfego de pessoas. Não sobrecarregue as tomadas e extensões, pois isto pode provocar incêndio ou choque elétrico. Nunca deixe derramar qualquer tipo de líquido sobre a central eletrônica.

Manutenção:
Não deve fazer reparos no automatizador, pois você pode ficar exposto a voltagem perigosa ou outros riscos.
Encaminhe todo tipo de reparo para uma pessoa qualificada.
A manutenção indevida do equipamento pode causar graves lesões!

1-APRESENTAÇÃO

A central inversora de freqüência CP5000 foi desenvolvida para ajustar a velocidade de máquinas monofásicas fazendo com que essa possa atingir até 100% a mais de sua velocidade nominal. Não há necessidade de trocar o motor já instalado. A central foi desenvolvida para que sua programação seja o mais intuitiva possível, facilitando sua calibração e manutenção. Em apenas alguns passos, sua central estará pronta para uso. Na figura abaixo, é apresentada a ilustração da placa de circuito da CP5000 e a descrição de suas entradas e saídas.

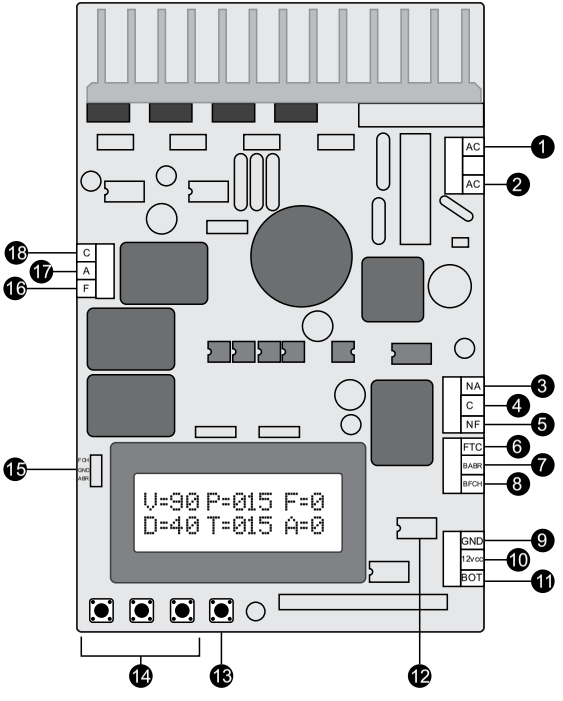

2-LEGENDA

1- AC2 - Entrada AC2 127/220V / Neutro / Fase
2- AC1 - Entrada AC1 127/220V / Fase / Fase
3- NA - Relê aux. normalmente aberto
4- c - Relé Aux.
5- NF - Normalmente fechado
6- FTC - Foto-célula
7- BABR - Entrada só abre
8- BFCH - Entrada só fecha
9- GND - Terra
10- Saída 12Vcc
11- BOT - botoeira
12- Memória de TX
13- Aprender Controle (Learn)
14- Chaves de navegação
15- ABR FCH - Entradas para fim de curso (abre e fecha)
16- F -Saída motor fecha
17- A - Saída motor abre
18- C - Saída motor Comum

3-DESCRIÇÃO

O painel da CP5000 possui interface simples com tela LCD, três botões de navegação e um botão para aprendizado de controles remotos (TX). Toda configuração será feita através deste conjunto.

A central possui:
Menu de seleção do automatizador
Ajuste de velocidade máxima e mínima
Ajuste de rampa de aceleração/desaceleração
Ajuste de embreagem (eletrônica)
Ajuste para tempo de fechamento automático
Ajuste para distância de frenagem na abertura e fechamento
Funções Auxiliares: Luz de cortesia, fechadura magnética, Sinaleira, teste de relé
Ajuste para o timer do desligamento de motor

A Central pode acionar motores de até ½ cv para motores de 220VAC e 1/3 cv para motores de 127 VAC. Uma observação importante é que os motores precisam do **"capacitor"** permanente para que funcionem, como utilizado nas outras centrais monofásicas Peccinin.

4-LIGANDO A CENTRAL

Após a instalação apropriada do automatizador deslizante, basculante, pivotante simples (uma folha) ou cancela, deve-se seguir o esquema de ligação apresentado na figura “Esquema de ligação Elétrica” na próxima página.

AVISOS

-É muito importante ter atenção dobrada no momento em que for feita a ligação dos fios de alimentação AC e dos fios do motor.

-Para proteção geral do automatizador deve-se utilizar um disjuntor conforme especificações do equipamento.

-A central de comando somente deverá ser energizada após todos os passos ilustrados na figura “Esquema de ligação Elétrica” tenham sidos realizados.

-Nunca tocar componentes com a central energizada! Após desenergizada aguardar mínimo de 10 minutos para manuseio.

5-ESQUEMA DE LIGAÇÃO ELÉTRICA

ATENÇÃO!!! CERTIFIQUE-SE DE QUE AS SAÍDAS NÃO ESTEJAM EM CURTO-CIRCUITO. RECOMENDA-SE QUE SEMPRE ESTANHE AS EXTREMIDADES DE FIOS DESENCAPADOS. COMO DEMONSTRADO ABAIXO:

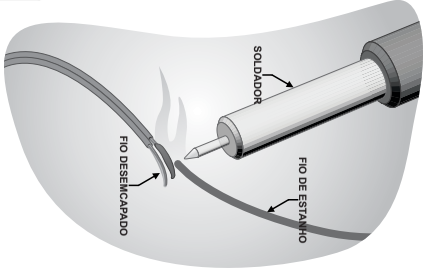

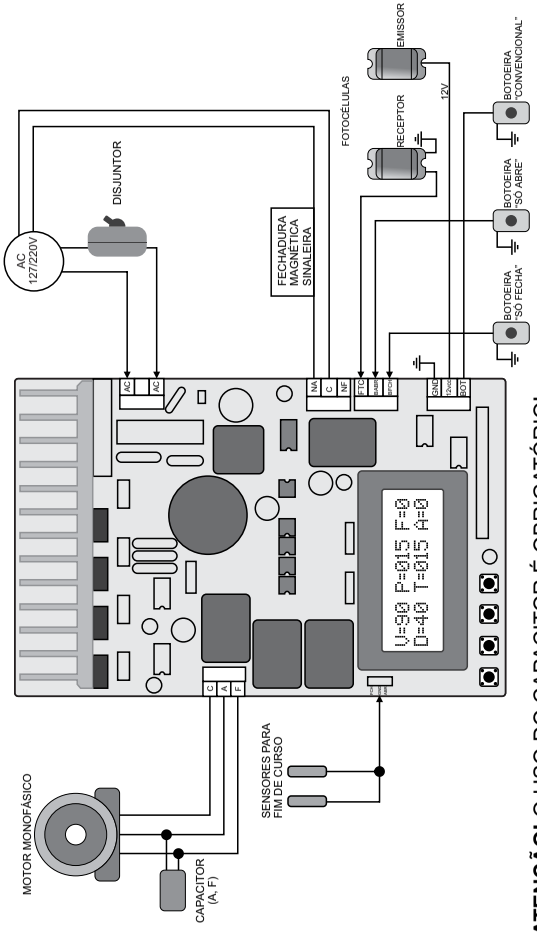

ATENÇÃO! O USO DO CAPACITOR É OBRIGATÓRIO!
ESTA CENTRAL NÃO SE APLICA A MOTOR TRIFÁSICO!

ATENÇÃO! É obrigatório a instalação de foto-células para que desative imediatamente o acionador em caso de um veículo ou pessoa ainda estiverem no raio de ação do portão. (portaria 371 inmetro)

AVISO: Em automatizadores que forem feita a troca da central eletrônica comum (Cp4000, GATTER 3020) para Cp5000, recomenda-se substituir o capacitor do motor por um de menor valor próximo.

Ex.: Capacitor 15 µF por 12 µF.

6-ATIVANDO A CENTRAL DE COMANDO E PROGRAMAÇÃO

Ao energizar a central a mesma deve exibir a mensagem abaixo seguido de dois "beeps" curtos.

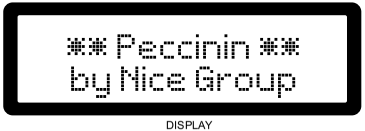

DISPLAY

após apresentação do modelo, você será alertado sobre o uso de capacitor e as informações abaixo serão exibidas:

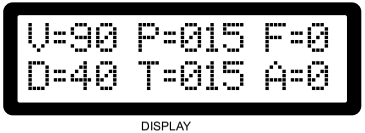

DISPLAY

Onde:
V= Velocidade máxima (Hz)
D= Velocidade de desaceleração (Hz)
P= Tempo de pausa (segundos)
T= Timer (segundos)
F= Indica final de curso (fecha), acionado=1
A= Indica final de curso (abre), acionado=1

7-ENTRANDO NO MODO DE PROGRAMAÇÃO

Para programar sua central é necessário entrar no modo de programação. Para isso pressione a tecla "ENTER" durante 2 segundos ou até ouvir os "beep´s" e libere.

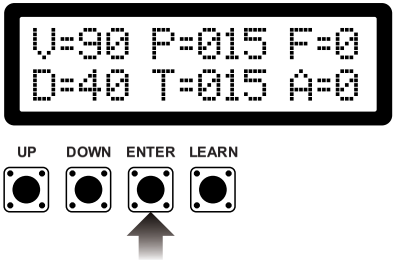

8-ESCOLHA DO AUTOMATIZADOR

O primeiro passo será a escolha do automatizador,

1- Pressione a tecla "UP" ou "DOWN".
2- Selecione o tipo de automatizador em que a CP5000 será instalada
3- Pressione "ENTER"

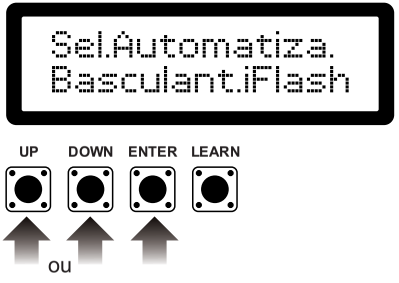

NOTA: É importante selecionar o automatizador correto no menu de seleção, pois este já tem pré configurado valores máximos e mínimos de velocidade, ultrapassar tais valores pode danificar a central eletrônica.

9-INTERFACE DE CONFIGURAÇÃO

Para navegar no menu de opções utilize as teclas “UP” e “DOWN”. Para confirmar pressione “ENTER”. Caso deseje voltar ao menu de opções, vá até a opção “SAIR” e pressione “ENTER”.

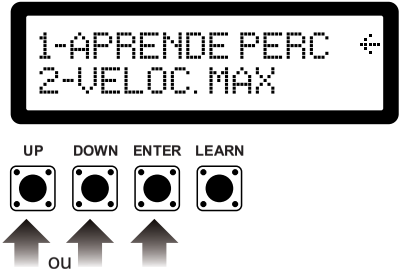

10-PROCEDIMENTO DE PROGRAMAÇÃO

O primeiro passo será cadastrar seu controle remoto (TX) através da tecla “LEARN”.
1- Pressione a tecla “LEARN” e o LED acenderá.
2- Pressione o botão do TX (controle remoto). O LED começará a piscar.
3- Pressione novamente o botão de seu TX e o mesmo estará cadastrado na CENTRAL. Veja nas imagens:

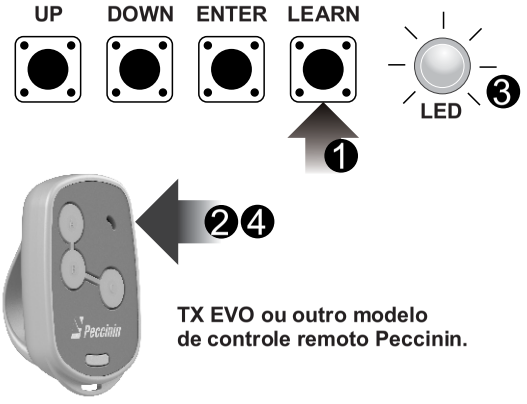

TX EVO ou outro modelo de controle remoto Peccinin.

O segundo passo da configuração é programar o percurso do portão.

1- Vá até a opção “1-APRENDE PERC” utilizando as teclas “UP”, “DOWN” e selecione com a tecla “ENTER”.

NOTA: com o portão completamente fechado.

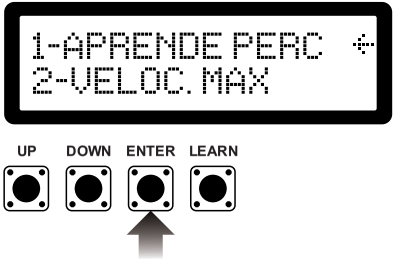

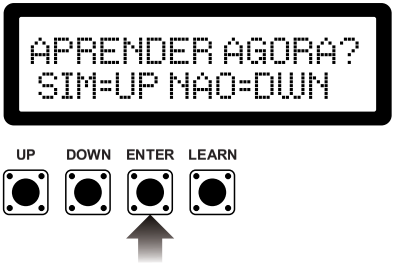

2-Pressionando “UP” A CENTRAL irá acionar o motor com velocidade lenta para sua segurança. O motor ficará acionado até que o final de curso de abertura seja encontrado.

3-Após abrir completamente o portão você terá de pressionar o botão de seu tx gravado para o fechamento do mesmo.

TX EVO

Pronto! A central CP 5000 já aprendeu o percurso de abertura e fechamento de seu portão! Agora podemos prosseguir com outros ajustes. Você poderá visualizar a mensagem “salvando...” que indica que o processo foi realizado com sucesso!

DISPLAY

Após este processo, retornará para a tela inicial:

DISPLAY

11-AJUSTANDO A VELOCIDADE DO PORTÃO

A CP5000 é uma central de automatizador de portão com Inversor de Freqüência. Com isso você pode controlar a velocidade do motor em função desta freqüência. A CP5000 pode alterar a freqüência de um motor monofásico para até 120 Hz, em outras palavras você pode aumentar a velocidade nominal da máquina instalada no local em até aproximadamente duas vezes.

Sendo:
60Hz = Velocidade comum de acionamento.
120Hz = Aproximadamente o dobro de Velocidade no acionamento.

Para ajustar a frequência, entre no modo de programação:
1- Utilizando as teclas “UP”, “DOWN” navegue até a opção “VELOC. MAX” e pressione “ENTER”.

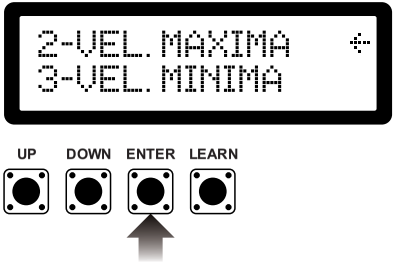

2- Utilizando as teclas “UP”, “DOWN” ajuste a frequência conforme sua preferência e pressione “ENTER” para confirmar.

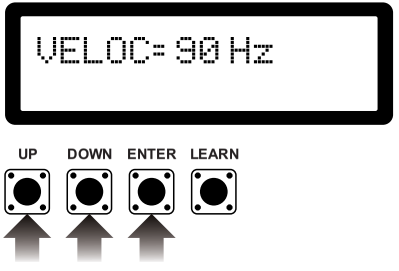

NOTA: Da mesma forma em que você ajusta a velocidade máxima, você poderá ajustar a "VELOCIDADE MÍNIMA" (Velocidade da rampa de desaceleração) que poderá ser de 30 até 60 Hertz.

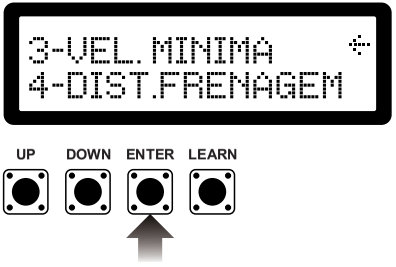

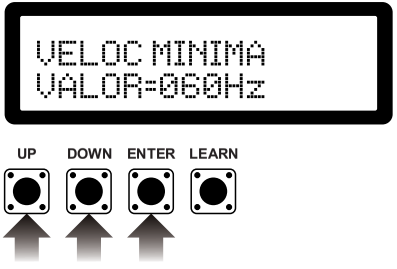

12-RAMPA DE ACELERAÇÃO

Esta opção serve para configurar a aceleração do motor até o mesmo atingir sua velocidade máxima.

Procedimento:
1- Utilizando as teclas "UP", "DOWN" navegue até a opção "RAMPA DE ACEL." e pressione "ENTER".

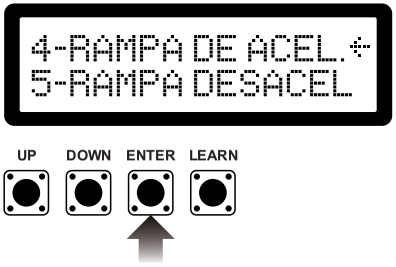

2- Utilizando as teclas "UP", "DOWN" ajuste o valor (genérico) conforme sua preferência e pressione "ENTER" para confirmar.

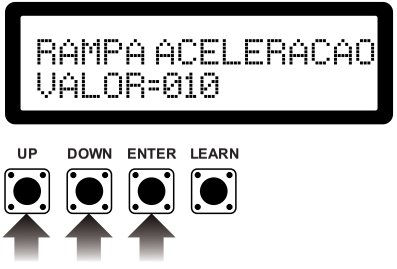

13-RAMPA DE DESACELERAÇÃO

Esta opção serve para configurar a desaceleração do motor até o mesmo atingir sua velocidade mínima.

Procedimento:
1- Utilizando as teclas "UP", "DOWN" navegue até a opção "RAMPA DE DESACEL." e pressione "ENTER".

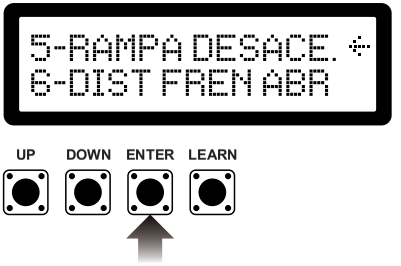

2- Utilizando as teclas “UP”, “DOWN” ajuste o valor (genérico) conforme sua preferência e pressione “ENTER” para confirmar.

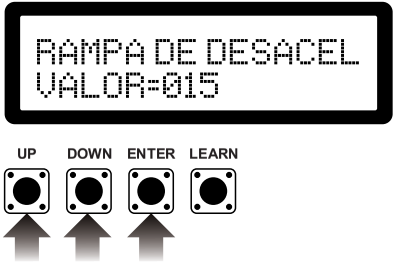

NOTA: O valor utilizado pelas opções rampa de aceleração e rampa de desaceleração são genéricos, ou seja, não são quantificados em segundos, metros, ou qualquer outro sistema de medição. Isto ocorre por conta das variáveis tais como, tipo de portão, seu peso, instalação adequada entre outros fatores.

14-AJUSTANDO DISTÂNCIA DE FRENAGEM NA ABERTURA

Nessa opção você poderá ajustar o ponto no percurso do portão em que a desaceleração irá começar. Veja na imagem:

Exemplo de portão automatizado:

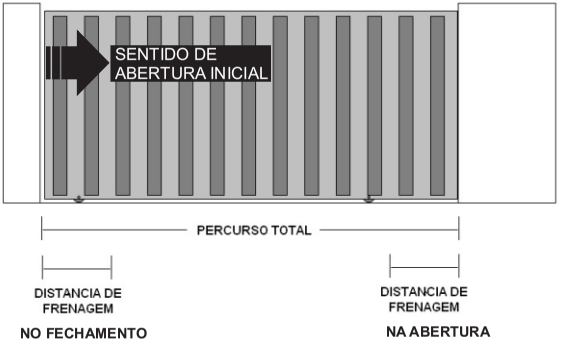

Procedimento:
1- Utilizando as teclas “UP”, “DOWN” navegue até a opção “DIST.FREN. ABR” e pressione “ENTER” para ajustar a distância de frenagem de abertura.

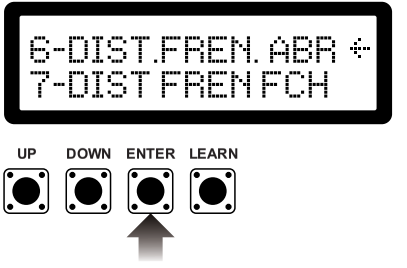

2- Utilizando as teclas “UP”, “DOWN” ajuste a distância conforme sua preferência e pressione “ENTER” para confirmar. O ajuste é feito de 0 á 250 (nulo e máximo).

15-AJUSTANDO DISTÂNCIA DE FRENAGEM NO

Nessa opção você poderá ajustar o ponto no percurso do portão em que a desaceleração irá começar. Veja na imagem do tópico anterior “ajustando a distância de frenagem no fechamento”.

Procedimento:
1- Utilizando as teclas “UP”, “DOWN” navegue até a opção “DIST.FREN. FCH” e pressione “ENTER” para ajustar a distância de frenagem de abertura.

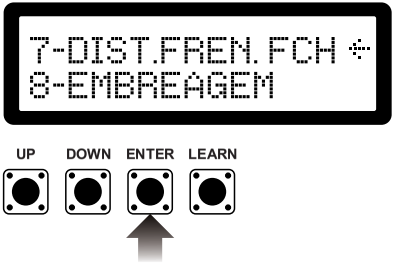

2- Utilizando as teclas “UP”, “DOWN” ajuste a distância conforme sua preferência e pressione “ENTER” para confirmar. O ajuste é feito de 0 á 250 (nulo e máximo).

16-EMBREAGEM (ELETRÔNICA)

Esta opção serve para que você ajuste de forma eletrônica a força que o motor utiliza durante o acionamento. Esta força pode variar de 30% até 100%. ***Esta configuração é muito importante quando se percebe um aquecimento irregular do motor ou falta de potência durante o acionamento.***

Procedimento:
1- Utilizando as teclas “UP”, “DOWN” navegue até a opção “EMBREAGEM” e pressione “ENTER”.

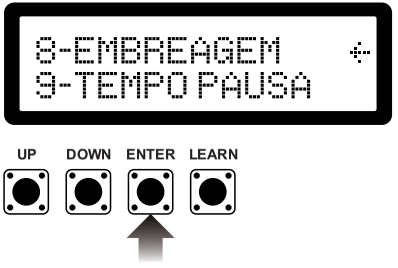

2- Utilizando as teclas “UP”, “DOWN” ajuste o valor (porcentagem) conforme sua preferência e pressione “ENTER” para confirmar.

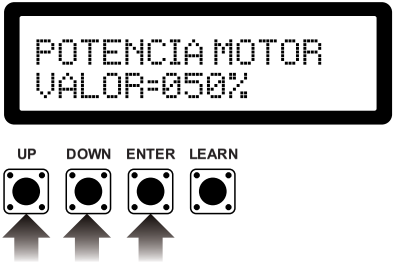

17-AJUSTANDO TEMPO DE FECHAMENTO AUTOMÁTICO

Nesta opção é possível regular em segundos o tempo que o portão ficará aberto.
O valor zero representa que a função está desativada, ou seja, estará com a opção "**pausa**" desabilitada. Você poderá configurar para até 250 segundos.

Procedimento:
1- Utilizando as teclas "UP", "DOWN" navegue até a opção "TEMPO PAUSA" e pressione "ENTER".

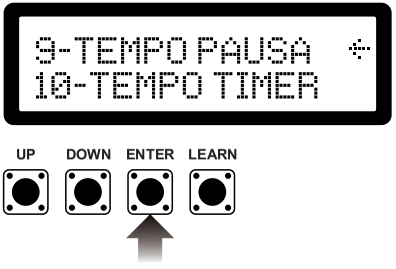

2- Utilizando as teclas "UP", "DOWN" ajuste o tempo (segundos) conforme sua preferência e pressione "ENTER" para confirmar.

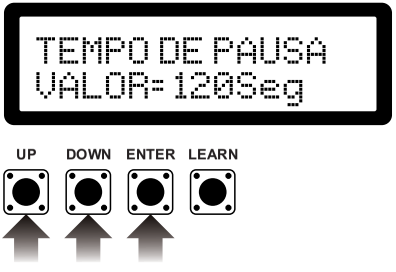

18-TIMER DE DESLIGAMENTO AUTOMÁTICO

O timer de desligamento automático é ajustado em segundos. Este é um recurso de segurança para a central desligar o motor, tanto na abertura quanto no fechamento. Caso o final de curso não seja detectado, o desligamento é feito depois de ter passado o tempo programado que pode ser de 0 segundos á 230 segundos.

Procedimento:
1- Utilizando as teclas "UP", "DOWN" navegue até a opção "TEMPO TIMER" e pressione "ENTER".

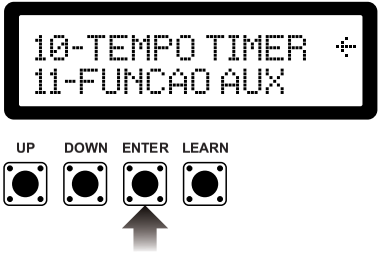

2- Utilizando as teclas "UP", "DOWN" ajuste o tempo (segundos) conforme sua preferência e pressione "ENTER" para confirmar.

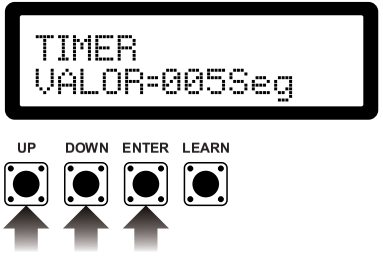

19-FUNÇÕES AUXILIARES

Aqui você habilita ou desabilita as funções de LUZ DE CORTESIA, FECHADURA MAGNÉTICA ou SINALEIRA.

Procedimento:
1- Utilizando as teclas “UP”, “DOWN” navegue até a opção “FUNCAO AUXILIAR” e pressione “ENTER”.

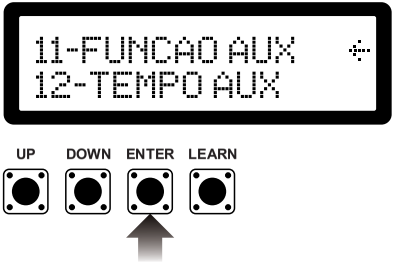

2- Utilizando as teclas “UP”, “DOWN” escolha a função auxiliar conforme sua preferência e pressione “ENTER” para confirmar.

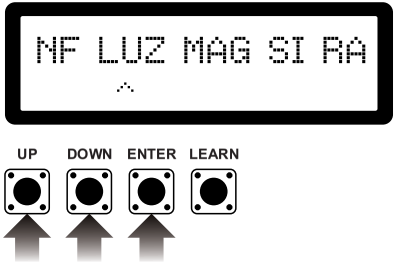

NF= (NO FUNCTION), sem função.
LUZ = Luz de cortesia.
MAG= Fechadura Magnética.
SI= Sinaleira.
RA= Ao começar abrir o portão liga o relé auxiliar ou ao começar a fechar o portão liga o relé auxiliar.

ATENÇÃO!!! Nas funções LUZ e MAG pode-se ajustar em segundos o tempo que ficaram acionados as funções, que variam de 0 á 180 segundos (VER PG. 16). Na função SI, o relé ficará atracado durante o ciclo de abertura e fechamento.

20-TEMPO AUXILIAR

Nesta opção de menu você irá configurar por quanto tempo as funções auxiliares vão operar que pode variar de 0 á 240 segundos. Por exemplo ao acionar a luz da garagem, manter acesa por 7 segundos.

Procedimento:
1- Utilizando as teclas “UP”, “DOWN” navegue até a opção “TEMPO AUX” e pressione “ENTER”.

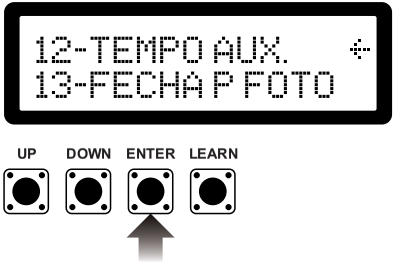

2- Utilizando as teclas “UP”, “DOWN” ajuste o tempo (segundos) conforme sua preferência e pressione “ENTER” para confirmar.

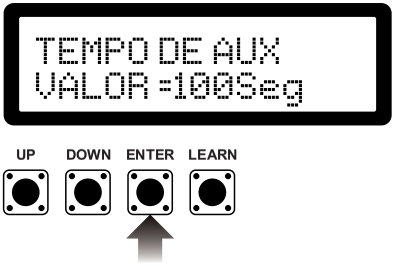

ATENÇÃO!!! Nas funções LUZ e MAG pode-se ajustar em segundos o tempo que ficaram acionados as funções, que variam de 0 á 180 segundos. Na função SI, o relé ficará atracado durante o ciclo de abertura e fechamento.

21-FUNÇÃO "CONTA FILA" (FECHA P FOTO)

Esta opção serve para que você ligue ou desligue a função "conta fila".

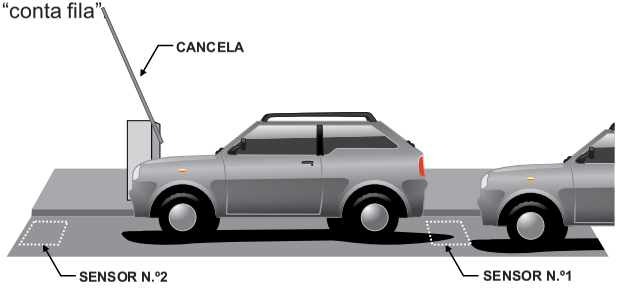

Observe a imagem acima. À medida que os veículos em fila forem passando pelo sensor nº1 a cancela ou portão permanece aberta(o). Somente quando o último veículo passar pelo sensor nº2 , a cancela ou portão fechará. A central registra a entrada do veículo quando o mesmo passa pelo sensor nº1, abrindo a cancela ou portão, e registra a saída quando ele passa pelo sensor nº 2 , fechando a cancela ou portão.

Esquema de ligação para Conta fila nos bornes ABR e FCH

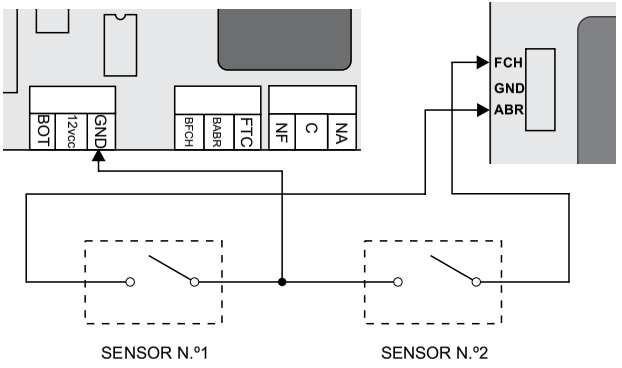

Esquema de ligação para Conta fila nos bornes ABR e FTC

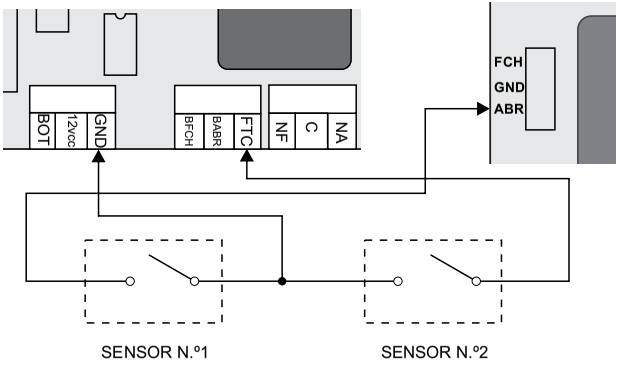

ATENÇÃO! OS SENSORES PODEM SER UM KIT DE FOTOCÉLULAS, CONTROLE DE ACESSO POR CARTÕES OU LAÇOS MAGNÉTICOS.

Procedimento:
1- Utilizando as teclas “UP”, “DOWN” navegue até a opção “FECHA P FOTO” e pressione “ENTER”.

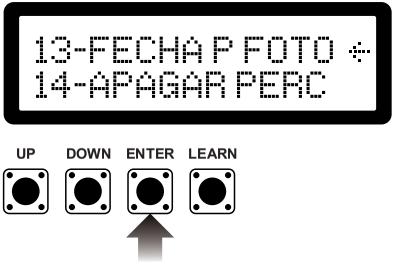

2- Utilizando as teclas “UP”, “DOWN” escolha entre as opções SIM ou NÃO.

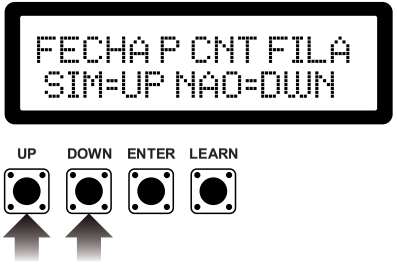

22-APAGAR PERCURSO

Esta opção serve para apagar o percurso aprendido pela central caso necessite renovar a operação de “APRENDER PERCURSO”.

Procedimento:
1- Utilizando as teclas “UP”, “DOWN” navegue até a opção “APAGAR PERC.” e pressione “ENTER”.

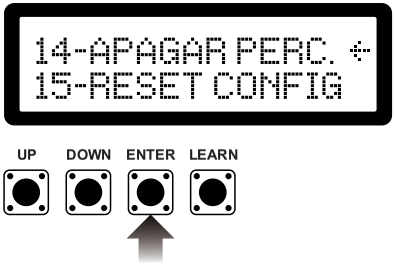

2- Utilizando as teclas “UP”, “DOWN” para confirmar ou anular a ação. Aguarde a conclusão do processo.

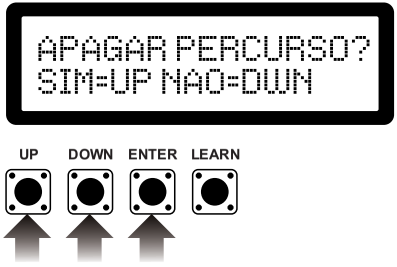

23-RESET DE CONFIGURAÇÕES

Esta opção serve para voltar todas as configurações feitas na central para os valores padrão, sendo:

Velocidade máxima = 70Hz
Velocidade mínima = 40Hz
Timer = 30 segundos
Pausa = 0 segundos
Rampa de aceleração = 10 segundos
Rampa de desaceleração = 10 segundos
Percurso = 0

Procedimento:
1- Utilizando as teclas “UP”, “DOWN” navegue até a opção “RESET CONFIG” e pressione “ENTER”.

2- Utilizando as teclas “UP”, “DOWN” selecione a opção desejada.

24-FUNÇÃO “CONTA CICLOS”

Esta opção serve para que você avalie quantos ciclos seu automatizador realizou até o momento. Lembre-se, um ciclo é equivalente a uma abertura mais um fechamento.

Procedimento:
1- Utilizando as teclas “UP”, “DOWN” navegue até a opção “CONTA CICLOS” e pressione “ENTER”.

2- Após visualizar a contagem, saia utilizando as teclas “UP”ou “DOWN”.

25-CONFIRMANDO CONFIGURAÇÕES

Enquanto a central estiver no modo de programação, o motor não irá operar por segurança. Para salvar as configurações e entrar no modo de operação normal basta selecionar a opção “SAIR”.

Procedimento:
1- Utilizando as teclas “UP”, “DOWN” navegue até a opção “SAIR” e pressione “ENTER”.

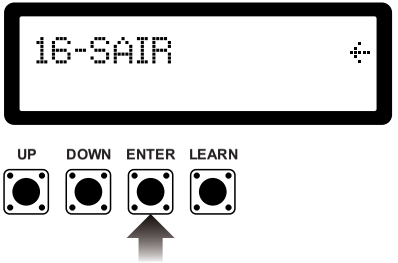

AVISOS

Instalação:
Não se deve instalar o automatizador com a central eletrônica do portão sem proteção de um painel ou sem o próprio embargue, para evitar choque elétrico e que o produto seja danificado por algo externo.

GUARDE ESTE MANUAL EM LOCAL SEGURO PARA FUTURAS CONSULTAS!

Rua Manoel Monteiro de Moraes, 1424
CEP 13487-160 - Limeira - SP

3000 1475 ABR/2014

PROFISSIONAL COMO VOCÊ!